CENÍK 2026

Komínové systémy SCHIEDEL

SCHIEDEL

PLATNOST OD 1.3.2026
do vydání dalšího ceníku (ceny bez DPH)

Stáhněte si do mobilu aplikaci Adobe Acrobat
a vyhledávejte v dokumentu pomocí lupy.

www.schiedel.cz

OBSAH

	Showroomy	3
	Schiedel PROFI	4
ABSOLUT	Úvodní stránka systému ABSOLUT	5
ABSOLUT	Orientační ceny sestav ABSOLUT jednoprůduchový	6
ABSOLUT	Orientační ceny sestav ABSOLUT dvouprůduchový	7
ABSOLUT	Jednoprůduchové komponenty - komínové paty ABSOLUT	8
ABSOLUT	Jednoprůduchové komponenty - komínové vložky a tvárnice, termoizolační základ ABSOLUT	9
ABSOLUT	Jednoprůduchové komponenty - soklové desky, Dvouprůduchové komponenty - komínové paty, tvárnice	10
ABSOLUT	Jednoprůduchové komponenty - krakorcové a krycí nerezové desky	11
ABSOLUT	Dvouprůduchové komponenty - krakorcové a krycí nerezové desky, termoizolační základ, soklové desky	12
ABSOLUT	Obsahy souprav ABSOLUT	13
ABSOLUT	Obsahy souprav graficky	14
ABSOLUT	Komínové pláště ABSOLUT	15
UNI SMART	Úvodní stránka systému UNI SMART	16
UNI SMART	Orientační ceny sestav UNI SMART, jednoprůduchové, dvouprůduchové	17
UNI SMART	Komínové tvárnice paty, souprava komínové paty	18
UNI SMART	Komponenty - krycí desky	19
UNI SMART	Finaly, základní soupravy	20
	Registrace online záruky	21
KOMBIGAS	Úvodní stránka systému KombiGas	22
KOMBIGAS	Jednotlivé komponenty systému KombiGas	23
KOMBIGAS	Orientační ceny sestav KombiGas, jednotlivé komponenty	24
UNI ADVANCED PLUS	Úvodní stránka systému UNI ADVANCED PLUS	25
UNI ADVANCED PLUS	Orientační ceny sestav UNI ADVANCED PLUS jednoprůduchové	26
UNI ADVANCED PLUS	Orientační ceny sestav UNI ADVANCED PLUS dvouprůduchové	27
UNI ADVANCED PLUS	Sady jednoprůduchové	28
UNI ADVANCED PLUS	Jednotlivé komponenty systému UNI ADVANCED PLUS	29
UNI ADVANCED PLUS	Soupravy komínové paty UNI ADVANCED PLUS	30
UNI ADVANCED PLUS	FINAL jednoprůduchové komponenty a sady	31
UNI ADVANCED PLUS	Desky krakorcové a krycí nerezové jednoprůduchové	32
UNI ADVANCED PLUS	Desky krakorcové a krycí nerezové dvouprůduchové	33
UNI ADVANCED PLUS	Komínové pláště UNI ADVANCED PLUS, STABIL	34
STABIL	Úvodní stránka systému STABIL	35
STABIL	Orientační ceny sestav STABIL jednoprůduchové	36
STABIL	Orientační ceny sestav STABIL dvouprůduchové	37
STABIL	Sady a tvárnice jednoprůduchové, dvouprůduchové	38
STABIL	Jednotlivé komponenty systému STABIL, sady Základ	39
STABIL	Základní soupravy	40
STABIL	Desky krakorcové a krycí sklobetonové jednoprůduchové	41
STABIL	Desky krakorcové a krycí sklobetonové dvouprůduchové	42
STABIL	FINAL sady a komponenty jednoprůduchové	43
PŘÍSLUŠENSTVÍ	Příslušenství ABSOLUT, stříšky Napoleon ABSOLUT	44
PŘÍSLUŠENSTVÍ	Příslušenství ABSOLUT, příslušenství STABIL	45
PŘÍSLUŠENSTVÍ	Příslušenství UNI ADV PLUS, stříšky Napoleon UNI ADV PLUS, STABIL	46
PŘÍSLUŠENSTVÍ	Společné příslušenství	47
PŘÍSLUŠENSTVÍ	Napojovací díly ABSOLUT, UNI ADV PLUS	48
PŘÍSLUŠENSTVÍ	Napojovací díly STABIL	49
PŘÍSLUŠENSTVÍ	Technické detaily - schéma	50
PŘÍSLUŠENSTVÍ	Vermis ZERO, Vermis	51
PŘÍSLUŠENSTVÍ	Vermis, Ignis	52
PŘÍSLUŠENSTVÍ	HOTSchott manžeta, Protect Box	53
PŘÍSLUŠENSTVÍ	Filtr prachových částic ePURO	54
KRBY	Krbová kamna Kingfire Parat	55
KRBY	Krbová kamna Kingfire Parat	56
KRBY	Krbová kamna Kingfire Kanto	57
KRBY	Krbová kamna Kingfire Kanto	58
KRBY	Krbová kamna KINGFIRE PARAT GAS	59
KRBY	Krbová kamna PROTEUS, FORNAX	60
KRBY	Krbová kamna Sirius + Permeter Smooth Air	61
KRBY	Orientační ceny sestav Permeter Smooth Air	62
KRBY	Krbová kamna Sirius	63
KRBY	Krbová kamna SARGAS, MIMAS	64
	Nástavce ICS	65
	Upoutávka na Ceník třívrstvých komínových systémů	66
KERASTAR	Úvodní stránka systému Kerastar	67
KERASTAR	Schéma, orientační cena sestav systému KERASTAR	68
ICS	Úvodní stránka systému ICS	69
ICS	Orientační ceny sestav systému ICS	70
PERMETER	Úvodní stránka systému Permeter	71
PERMETER	Orientační ceny sestav systému PERMETER	72
PERMETER	Pravidla montáže systému ICS a Permeter	73
TECHNICKÉ	Doporučené použití	74
TECHNICKÉ	Výtah z normy	75
TECHNICKÉ	Technické detaily prostupů	76
TECHNICKÉ	Přepravní podmínky Schiedel	77
	Zasílání drobného příslušenství přepravní službou WEDO	78
	Mapa obchodních zástupců s kontakty	80

OTEVŘELI JSME NOVÉ SHOWROOMY PRO ZÁKAZNÍKY

Ke shlédnutí jsou zde všechny typy našich komínových systémů, keramických i nerezových, všechny typy integrovaných krbů a samostatně stojících kamen.

NEHVIZDY

OLOMOUC

OTEVÍRACÍ DOBA SHOWROOMŮ:

Po-Čt: 9:00-15:00
Pá: 9:00-12:00

ADRESA:

Schiedel, s.r.o.
Horoušanská 286
250 81 Nehvizdy

Schiedel, s.r.o.
U Panelárny 8
772 00 Olomouc 2

Abychom se návštěvníkům mohli věnovat je potřeba si návštěvu zarezervovat.

SCHIEDEL PROFI

ONLINE KONFIGURAČNÍ NÁSTROJ
pro obchodní partnery

Úvodní obrazovka Schiedel PROFI

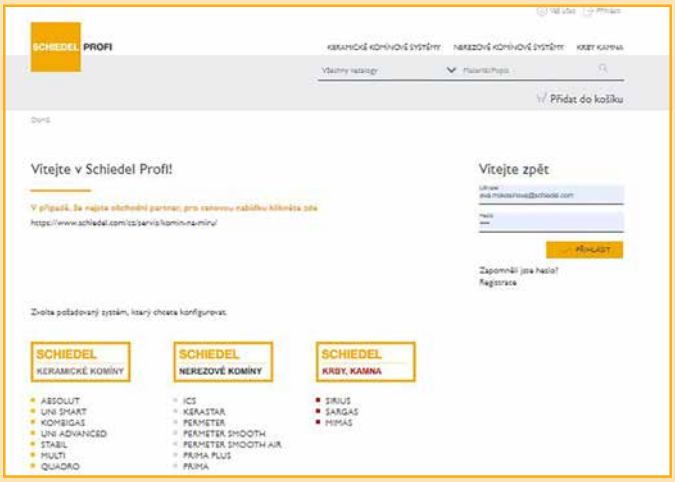

Nabídka v Schiedel PROFI

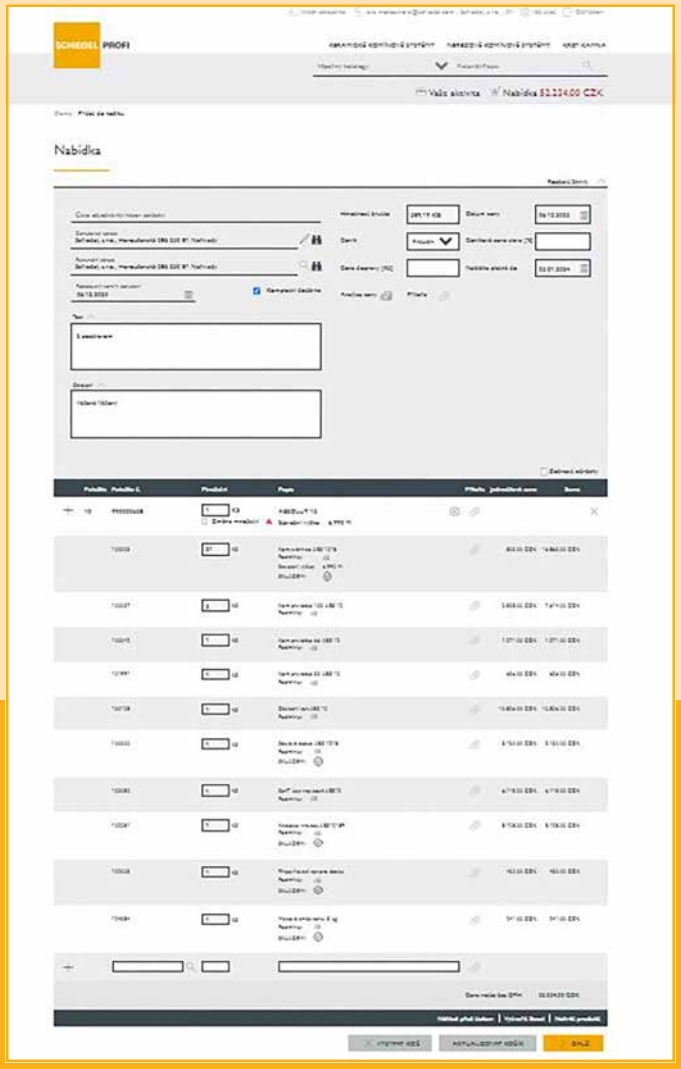

Jak používat nástroj Schiedel PROFI?

- Pro používání konfigurátoru je potřeba se nejprve zaregistrovat, tlačítko registrace naleznete pod tlačítkem PŘIHLÁSIT.
- Po vyplnění registračního formuláře s Vašimi údaji vyčkejte na zaslání přihlašovacích údajů. Kolegyně musí Vaši registraci propojit s Vaším účtem v SAP.
- Po přihlášení již nástroj Schiedel PROFI můžete zatím plně využívat k vytváření online nabídek či přímo objednávek.
- Návod jak vytvářet nabídky naleznete na youtube kanále:

https://bit.ly/Schiedel-PROFI-tvorba-nabidky

Registrační formulář

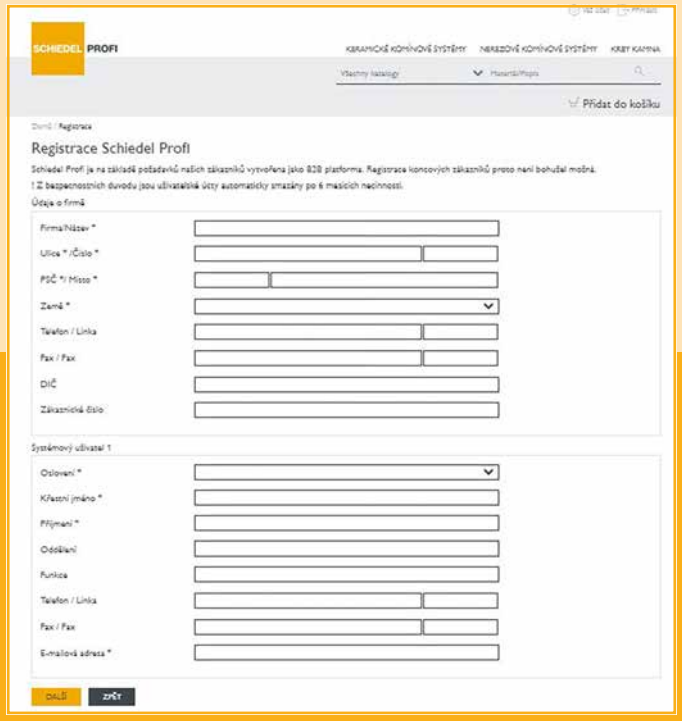

ABSOLUT - absolutně univerzální systém, 30 let záruka
Certifikovaný komínový systém pro pasivní domy

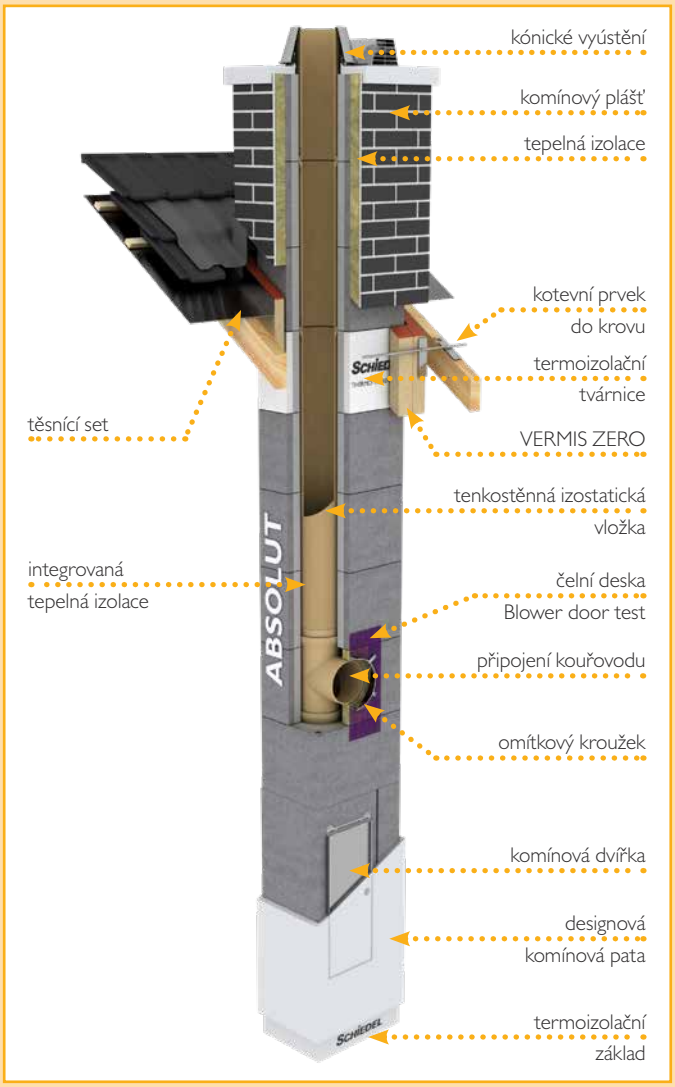

VÝHODY:

- dvousložkový systém - tvárnice s integrovanou izolací + izostatická vložka s bezkonkurenční odolností vůči vlhkosti
- univerzální pro všechny druhy paliv
- pro připojení otevřených i uzavřených spotřebičů, včetně spotřebičů na pevná paliva nezávislých na vzduchu v místnosti - možnost přívodu vzduchu izolovanou větrací šachtou
- délka tenkostěnné izostatické vložky s celokeramickým hrdlem - až 1,33 m s možností krácení - méně spojů, rychlejší montáž
- tepelně izolovaná víceúčelová šachta
- termoizolační prvky pro odstranění tepelných ztrát
- certifikace pro zatřídění na parametry W3G, mokrý provoz odolný při vyhoření spalin

Technická data pro Schiedel ABSOLUT:					
Zatřídění dle ETA - 08/0319:					
ABSOLUT	ETA - 08/0319 T400 N1 W3 G50				
Zatřídění dle EN 13063:					
ABSOLUT	EN 13063-1:2005 + A1:2007 - T400 N1 D 3 G50				
ABSOLUT	EN 13063-2 :2005 + A1:2007 - T200 N1 W 2 O00				
ABSOLUT	EN 13063-3:2007 - T400 N1 D 3 G50				
ABSOLUT	EN 13063-3 :2007 - T200 N1 W 2 O00				
světlý ø (cm)	12	14	16	18	20
tloušťka stěny vložky (cm)	0,75	0,65	0,70	0,70	0,85

Průměry 2020 a 20L20 na vyžádání.

Zatřídění W3G

Certifikát Zdravý komín

SENTINEL HAUS INSTITUT

high tech v komínové technice

NA OBJEDNÁVKU	SKLADEM	ATYP = CENA S INDIVIDUÁLNÍM PŘÍPLATKEM

Orientační cena komínových sestav

SCHIEDEL
ABSOLUT

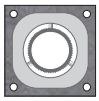

Komínová sestava obsahuje:

V komínové sestavě je zahrnuto: komínové tvárnice, komínové vložky, Souprava T-kus napojení kouřovodu 90°, Základní souprava, maltová směs tenkovrstvá, krycí deska nerezová pro zateplení (přesah 8 cm)

světlý Ø v cm		12	14	16	18	20	25
JEDNOPRŮDUCHOVÝ BEZ VĚTRACÍ ŠACHTY							
5.00	Kč / sestava	46 550	48 158	49 982	51 950	57 494	87 614
5.33	Kč / sestava	48 092	49 607	51 554	53 669	59 243	89 979
5.66	Kč / sestava	49 632	50 813	52 798	54 964	60 575	93 864
6.00	Kč / sestava	51 174	52 262	54 370	56 683	62 324	96 229
6.33	Kč / sestava	52 710	54 532	56 943	59 658	65 318	100 114
6.66	Kč / sestava	54 252	55 981	58 515	61 377	67 067	102 479
7.00	Kč / sestava	55 792	57 187	59 759	62 672	68 399	106 364
7.33	Kč / sestava	57 593	58 895	61 590	64 650	70 407	108 729
7.66	Kč / sestava	59 129	61 165	64 163	67 625	73 401	113 034
8.00	Kč / sestava	60 671	62 614	65 735	69 344	75 150	115 399
8.33	Kč / sestava	62 211	63 820	66 979	70 639	76 482	119 284
8.66	Kč / sestava	63 753	65 269	68 551	72 358	78 231	121 649
9.00	Kč / sestava	65 289	67 539	71 124	75 333	81 225	125 534
9.33	Kč / sestava	67 482	69 671	73 379	77 735	83 657	128 158
9.66	Kč / sestava	69 022	70 877	74 623	79 030	84 989	132 043
10.00	Kč / sestava	70 564	72 326	76 195	80 749	86 738	134 408
10.33	Kč / sestava	72 100	74 596	78 768	83 724	89 732	139 396
10.66	Kč / sestava	73 642	76 045	80 340	85 443	91 481	141 761
11.00	Kč / sestava	75 182	77 251	81 584	86 738	92 813	145 646

Výška kominové sestavy v m

ilustrační foto

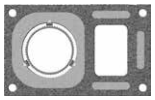

Komínová sestava obsahuje:

V komínové sestavě je zahrnuto: komínové tvárnice, komínové vložky, Souprava T-kus napojení kouřovodu 90°, Základní souprava, maltová směs tenkovrstvá, krycí deska nerezová pro zateplení (přesah 8 cm)

světlý Ø v cm		12L	14L	16L	18L	20L	25L
JEDNOPRŮDUCHOVÝ S VĚTRACÍ ŠACHTOU							
5.00	Kč / sestava	53 797	55 405	57 229	59 197	66 264	95 843
5.33	Kč / sestava	55 779	57 294	59 241	61 356	68 522	98 675
5.66	Kč / sestava	57 759	58 940	60 925	63 091	70 363	103 027
6.00	Kč / sestava	59 741	60 829	62 937	65 250	72 621	105 859
6.33	Kč / sestava	61 976	63 798	66 209	68 924	76 383	110 211
6.66	Kč / sestava	63 958	65 687	68 221	71 083	78 641	113 043
7.00	Kč / sestava	65 938	67 333	69 905	72 818	80 482	117 395
7.33	Kč / sestava	67 920	69 222	71 917	74 977	82 740	120 227
7.66	Kč / sestava	69 896	71 932	74 930	78 392	86 243	124 999
8.00	Kč / sestava	71 878	73 821	76 942	80 551	88 501	127 831
8.33	Kč / sestava	73 858	75 467	78 626	82 286	90 342	132 183
8.66	Kč / sestava	75 840	77 356	80 638	84 445	92 600	135 015
9.00	Kč / sestava	77 816	80 066	83 651	87 860	96 103	139 367
9.33	Kč / sestava	80 449	82 638	86 346	90 702	99 044	142 458
9.66	Kč / sestava	82 429	84 284	88 030	92 437	100 885	146 810
10.00	Kč / sestava	84 411	86 173	90 042	94 596	103 143	149 642
10.33	Kč / sestava	86 387	88 883	93 055	98 011	106 646	155 097
10.66	Kč / sestava	88 369	90 772	95 067	100 170	108 904	157 929
11.00	Kč / sestava	90 349	92 418	96 751	101 905	110 745	162 281

Výška kominové sestavy v m

ilustrační foto

NA OBJEDNÁVKU	SKLADEM

PRO PŘESNOU KALKULACI POUŽIJTE SCHIEDEL PROFI

Orientační cena komínových sestav

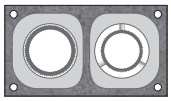

Komínová sestava obsahuje:

V komínové sestavě je zahrnuto: komínové tvárnice, komínové vložky, Souprava T-kus napojení kouřovodu 90°, Základní souprava, maltová směs tenkovrstvá, krycí deska nerezová pro zateplení (přesah 8 cm)

světlý Ø v cm		1218	1220	1416	1418	1420	1620	1820
DVOUPRŮDUCHOVÝ BEZ VĚTRACÍ ŠACHTY								
Výška kominové sestavy v m								
5.00	Kč / sestava	95 832	104 029	95 472	97 440	105 637	107 461	109 429
5.33	Kč / sestava	99 212	107 655	98 612	100 727	109 170	111 117	113 232
5.66	Kč / sestava	102 166	110 862	101 181	103 347	112 043	114 028	116 194
6.00	Kč / sestava	105 546	114 488	104 321	106 634	115 576	117 684	119 997
6.33	Kč / sestava	110 596	119 773	109 703	112 418	121 595	124 006	126 721
6.66	Kč / sestava	113 976	123 399	112 843	115 705	125 128	127 662	130 524
7.00	Kč / sestava	116 930	126 606	115 412	118 325	128 001	130 573	133 486
7.33	Kč / sestava	120 310	130 232	118 552	121 612	131 534	134 229	137 289
7.66	Kč / sestava	124 940	135 097	123 514	126 976	137 133	140 131	143 593
8.00	Kč / sestava	128 579	138 982	126 913	130 522	140 925	144 046	147 655
8.33	Kč / sestava	131 953	142 609	129 902	133 562	144 218	147 377	151 037
8.66	Kč / sestava	135 333	146 235	133 042	136 849	147 751	151 033	154 840
9.00	Kč / sestava	139 963	151 100	138 004	142 213	153 350	156 935	161 144
9.33	Kč / sestava	144 677	156 060	142 510	146 866	158 249	161 957	166 313
9.66	Kč / sestava	147 631	159 267	145 079	149 486	161 122	164 868	169 275
10.00	Kč / sestava	151 011	162 893	148 219	152 773	164 655	168 524	173 078
10.33	Kč / sestava	156 061	168 178	153 601	158 557	170 674	174 846	179 802
10.66	Kč / sestava	159 441	171 804	156 741	161 844	174 207	178 502	183 605
11.00	Kč / sestava	162 395	175 011	159 310	164 464	177 080	181 413	186 567

ilustrační foto

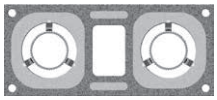

Komínová sestava obsahuje:

V komínové sestavě je zahrnuto: komínové tvárnice, komínové vložky, Souprava T-kus napojení kouřovodu 90°, Základní souprava, maltová směs tenkovrstvá, krycí deska nerezová pro zateplení (přesah 8 cm)

světlý Ø v cm		12L18	12L20	14L16	14L18	14L20	16L20	18L20
DVOUPRŮDUCHOVÝ S VĚTRACÍ ŠACHTOU								
Výška kominové sestavy v m								
5.00	Kč / sestava	104 216	113 132	103 856	105 824	114 740	116 564	118 532
5.33	Kč / sestava	108 081	117 301	107 481	109 596	118 816	120 763	122 878
5.66	Kč / sestava	111 520	121 051	110 535	112 701	122 232	124 217	126 383
6.00	Kč / sestava	115 385	125 220	114 160	116 473	126 308	128 416	130 729
6.33	Kč / sestava	120 920	131 048	120 027	122 742	132 870	135 281	137 996
6.66	Kč / sestava	124 785	135 217	123 652	126 514	136 946	139 480	142 342
7.00	Kč / sestava	128 483	139 226	126 965	129 878	140 621	143 193	146 106
7.33	Kč / sestava	132 348	143 395	130 590	133 650	144 697	147 392	150 452
7.66	Kč / sestava	137 463	148 803	136 037	139 499	150 839	153 837	157 299
8.00	Kč / sestava	141 328	152 972	139 662	143 271	154 915	158 036	161 645
8.33	Kč / sestava	145 187	157 142	143 136	146 796	158 751	161 910	165 570
8.66	Kč / sestava	149 052	161 311	146 761	150 568	162 827	166 109	169 916
9.00	Kč / sestava	154 167	166 719	152 208	156 417	168 969	172 554	176 763
9.33	Kč / sestava	159 366	172 222	157 199	161 555	174 411	178 119	182 475
9.66	Kč / sestava	162 805	175 972	160 253	164 660	177 827	181 573	185 980
10.00	Kč / sestava	166 670	180 141	163 878	168 432	181 903	185 772	190 326
10.33	Kč / sestava	172 464	186 228	170 004	174 960	188 724	192 896	197 852
10.66	Kč / sestava	176 329	190 397	173 629	178 732	192 800	197 095	202 198
11.00	Kč / sestava	179 768	194 147	176 683	181 837	196 216	200 549	205 703

ilustrační foto

NA OBJEDNÁVKU	SKLADEM

PRO PŘESNOU KALKULACI POUŽIJTE SCHIEDEL PROFI

Jednoprůduchové komponenty - Komínové paty

POZOR: DOPRAVA POUZE VE SVISLÉ POLOZE A PŘIPEVNIT KURTY

světlý Ø v cm	12	14	16	18	20	25
Komínová pata prefabrikovaná (bez větrací šachty, výška 107 cm)* Blower door						
SAP objednací znak	143802	143802	143802	143802	143804	102062
Kč / ks	17 509	17 509	17 509	17 509	22 676	26 365
vnější rozměr v cm	36/36	36/36	36/36	36/36	38/38	48/48
hmotnost v kg	117	117	117	117	130	163
Komínová pata prefabrikovaná (s větrací šachtou, výška 107 cm)* univerzální, Blower door						
SAP objednací znak	143803	143803	143803	143803	143805	-
Kč / ks	18 946	18 946	18 946	18 946	23 372	-
vnější rozměr v cm	36/50	36/50	36/50	36/50	38/54	-
hmotnost v kg	150	150	150	150	163	-
rozměry větrací šachty	10/23	10/23	10/23	10/23	12/25	-
Designová pata ABSOLUT (bez větrací šachty), Blower door						
SAP objednací znak	149652	149652	149652	149652	149654	-
Kč / ks	16 691	16 691	16 691	16 691	22 100	-
Vnější rozměr v cm	36/36	36/36	36/36	36/36	38/38	-
Hmotnost v kg	120	120	120	120	138	-
Designová pata ABSOLUT (s větrací šachtou), Blower door						
SAP objednací znak	149653	149653	149653	149653	149655	-
Kč / ks	20 026	20 026	20 026	20 026	23 050	-
Vnější rozměr v cm	36/50	36/50	36/50	36/50	38/54	-
Hmotnost v kg	157	157	157	157	174	-

Krycí panel na dvířka bílý

SAP objednací znak	146690
Kč / ks	3 951

Slouží k designovému zakrytí čistících dvířek a dvířek odvodu kondenzátu

Kondenzátní dvířka uzav. Blower door křídlo, eloxovaná

SAP objednací znak	137660
Kč / ks	454

Sběrný vak kondenzátu s adaptérem

SAP objednací znak	900014779
Kč / ks	680

Sběrný vak kondenzátu ND

SAP objednací znak	900014780
Kč / ks	299

Designová komínová pata systému ABSOLUT.

Komín Schiedel Absolut byl opatřen novou komínovou patou, na které byla troje viditelná dvířka nahrazena jedněmi, které navíc dokonale splynou s interiérem. Po omítnutí se stávají téměř neviditelnými. Komínová pata tak může být umístěna v interiéru, včetně obývacího prostoru, aniž by působila jakkoliv rušivým dojmem.

V komínové patě jsou soustředěny všechny funkce nejsložitější části komína:

- přívod spalovacího vzduchu
- vybírací a kontrolní otvor
- odvod kondenzátu.

Všechny tyto funkce jsou přístupné díky jediným dvířkům, které je možné vzhledově přizpůsobit na přání zákazníka.

V nabídce pro jednoprůduchové komíny 12-20 bez větrací i s větrací šachtou.

Klasická komínová pata ABSOLUT ve vylepšeném provedení.

Prefabrikovaná, plně kompletizovaná komínová pata pro rychlé a bezproblémové založení komína na stavbě. V patě je kompletně připraveno připojení pro odvod kondenzátu. V případě, kdy není odvod kondenzátu proveden, doporučujeme opatřit komínové ústí Meidingerovou hlavou nebo komínovou stříškou.

U varianty komínové paty s přidruženou šachtou lze díky její nové konstrukci provést ve volném prostoru v úrovni pod komínovými dvířky z kterékoliv strany připojení přívodu spalovacího vzduchu. Pro připojení vzduchového potrubí je možné použít čelní kovovou desku ze systému UNI SMART viz strana 19.

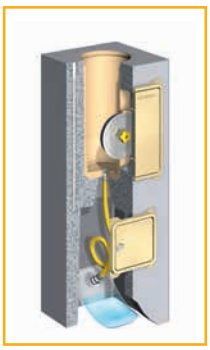

NA OBJEDNÁVKU	SKLADEM	ATYP = CENA S INDIVIDUÁLNÍM PŘÍPLATKEM

Jednoprůduchové komponenty

světlý Ø v cm	12	14	16	18	20	25
Komínová profilovaná vložka IZO (výška 133 cm)						
SAP objednací znak	100037	100038	100039	100040	100041	-
Kč / ks	2 720	2 934	3 521	4 268	4 284	-
vnější průměr v cm	13,4	15,3	18,3	20,5	21,7	-
hmotnost v kg	8.3	8.3	10.7	12.0	15.8	-
ks / pal	33	28	24	20	15	-
Komínová profilovaná vložka IZO (výška 66 cm)						
SAP objednací znak	100042	100043	100044	100045	100046	100047
Kč / ks	1 362	935	1 096	1 294	1 311	2 394
vnější průměr v cm	13,4	15,3	18,3	20,5	21,7	27,0
hmotnost v kg	3.9	3.9	5.4	5.9	8.0	12,3
ks / pal	33	28	24	20	15	-
Komínová profilovaná vložka IZO (výška 33 cm)						
SAP objednací znak	101991	101992	102042	102043	102044	102045
Kč / ks	682	589	712	859	864	1 957
vnější průměr v cm	13,4	15,3	18,3	20,5	21,7	27,0
hmotnost v kg	2.0	2.2	2.9	3.1	4.1	5,9
ks / pal	132	120	96	80	60	36
Komínová tvárnice ABSOLUT (bez větrací šachty, výška 33 cm)						
SAP objednací znak	100023	100023	100023	100023	100027	100031
Kč / ks	860	860	860	860	885	1 928
vnější rozměr v cm	36/36	36/36	36/36	36/36	38/38	48/48
hmotnost v kg	24,0	24,0	24,0	24,0	26,0	40,0
Komínová tvárnice ABSOLUT (s větrací šachtou, výška 33 cm)						
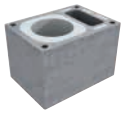 SAP objednací znak	100024	100024	100024	100024	100028	100032
Kč / ks	1 300	1 300	1 300	1 300	1 394	2 395
vnější rozměr v cm	36/50	36/50	36/50	36/50	38/54	48/62
hmotnost v kg	34,0	34,0	34,0	34,0	37,0	52,0
rozměry větrací šachty	10/23	10/23	10/23	10/23	11/25	10,5/35
Termoizolační tvárnice (bez větrací šachty, výška 33 cm)						
SAP objednací znak	149783	149783	149783	149783	149784	149785
Kč / ks	4 522	4 522	4 522	4 522	5 038	7 908
vnější rozměr v cm	36/36	36/36	36/36	36/36	38/38	48/48
hmotnost v kg	14,3	14,3	14,3	14,3	15,2	24,3
Termoizolační tvárnice (s větrací šachtou, výška 33 cm)						
SAP objednací znak	149786	149786	149786	149786	149787	149788
Kč / ks	5 283	5 283	5 283	5 283	5 800	8 437
vnější rozměr v cm	36/50	36/50	36/50	36/50	38/54	48/62
hmotnost v kg	19,0	19,0	19,0	19,0	20,8	29,6
Termoizolační základ (bez větrací šachty, výška 10 cm)						
SAP objednací znak	173280	173280	173280	173280	173284	173288
Kč / ks	3 403	3 403	3 403	3 403	4 026	4 903
vnější rozměr v cm	36/36	36/36	36/36	36/36	38/38	48/48
hmotnost v kg	7,1	7,1	7,1	7,1	7,9	12,7
Termoizolační základ (s větrací šachtou, výška 10 cm)						
SAP objednací znak	173281	173281	173281	173281	173285	173289
Kč / ks	3 792	3 792	3 792	3 792	4 242	5 166
vnější rozměr v cm	36/50	36/50	36/50	36/50	38/54	48/62
hmotnost v kg	9,9	9,9	9,9	9,9	11,3	16,4

NA OBJEDNÁVKU	SKLADEM

SCHIEDEL
ABSOLUT

Jednoprůduchové komponenty

světlý Ø v cm	12	14	16	18	20	25
Soklová deska jednoprůduchová (bez větrací šachty, výška 7 cm)						
SAP objednací znak	100000	100000	100000	100000	100004	100081
Kč / ks	3 355	3 355	3 355	3 355	4 304	4 829
vnější rozměr v cm	36/36	36/36	36/36	36/36	38/38	48/48
hmotnost v kg	22.0	22.0	22.0	22.0	25.0	29,0
Soklová deska jednoprůduchová (s větrací šachtou, výška 7 cm)						
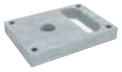 SAP objednací znak	100001	100001	100001	100001	100005	100008
Kč / ks	3 521	3 521	3 521	3 521	4 489	4 981
vnější rozměr v cm	36/50	36/50	36/50	36/50	38/54	48/62
hmotnost v kg	31.0	31.0	31.0	31.0	35.0	35,4

Dvouprůduchové komponenty

Další kombinace jsou uvedeny v Schiedel PROFI

světlý Ø v cm	12/18	12/20	14/16	14/18	14/20	16/20	18/20
Komínová pata dvouprůduchová prefabrikovaná (bez větrací šachty, výška 107 cm)* Blower door							
SAP objednací znak	143806	143807	143806	143806	143807	143807	143807
Kč / ks	35 544	38 830	35 544	35 544	38 830	38 830	38 830
vnější rozměr v cm	36/65	38/71	36/65	36/65	38/71	38/71	38/71
hmotnost v kg	200	237	200	200	237	237	237
Komínová pata dvouprůduchová prefabrikovaná (s větrací šachtou, výška 107 cm)* Blower door							
SAP objednací znak	143808	143809	143808	143808	143809	143809	143809
Kč / ks	37 055	40 468	37 055	37 055	40 468	40 468	40 468
vnější rozměr v cm	36/83	38/88	36/83	36/83	38/88	38/88	38/88
hmotnost v kg	243	269	243	243	269	269	269
rozměr větrací šachty	13/20	14/22	13/20	13/20	14/22	14/22	14/22
Komínová tvárnice ABSOLUT - dvouprůduchová (bez větrací šachty, výška 33 cm)							
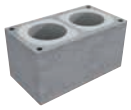 SAP objednací znak	100025	100029	100025	100025	100029	100029	100029
Kč / ks	1 839	2 080	1 839	1 839	2 080	2 080	2 080
vnější rozměr v cm	36/65	38/71	36/65	36/65	38/71	38/71	38/71
hmotnost v kg	42,0	45,0	42,0	42,0	45,0	45,0	45,0
Komínová tvárnice ABSOLUT - dvouprůduchová (s větrací šachtou, výška 33 cm)							
SAP objednací znak	100026	100030	100026	100026	100030	100030	100030
Kč / ks	2 324	2 623	2 324	2 324	2 623	2 623	2 623
vnější rozměr v cm	36/83	38/88	36/83	36/83	38/88	38/88	38/88
hmotnost v kg	54,0	57,0	54,0	54,0	57,0	57,0	57,0
rozměr větrací šachty	13/20	14/22	13/20	13/20	14/22	14/22	14/22
Termoizolační tvárnice (bez větrací šachty, výška 33 cm)							
SAP objednací znak	149789	149790	149789	149789	149790	149790	149790
Kč / ks	6 430	6 941	6 430	6 430	6 941	6 941	6 941
vnější rozměr v cm	36/65	38/71	36/65	36/65	38/71	38/71	38/71
hmotnost v kg	24,8	28,8	24,8	24,8	28,8	28,8	28,8
Termoizolační tvárnice (s větrací šachtou, výška 33 cm)							
SAP objednací znak	149791	149792	149791	149791	149792	149792	149792
Kč / ks	7 188	8 047	7 188	7 188	8 047	8 047	8 047
vnější rozměr v cm	36/83	38/88	36/83	36/83	38/88	38/88	38/88
hmotnost v kg	31,2	34,5	31,2	31,2	34,5	34,5	34,5

světlý Ø v cm	12	14	16	18	20	25
Manžeta pro desku (betonovanou na místě) pro systém ABS						
WE DO SAP objednací znak	100021	100021	100021	100021	100022	-
Kč / ks	1 063	1 063	1 063	1 063	1 169	-
hmotnost v kg	0,6	0,6	0,6	0,6	0,6	-

NA OBJEDNÁVKU	SKLADEM

Krakorcové a krycí desky nerezové - jednoprůduchové

světlý Ø v cm	12	14	16	18	20	25
KRAKORCOVÉ DESKY JEDNOPRŮDUCHOVÉ						
Krakorcová deska ABSOLUT (bez větrací šachty)						
SAP objednací znak	101995	101995	101995	101995	101997	-
Kč / ks	2 712	2 712	2 712	2 712	2 793	-
vnější rozměr v cm	70/70	70/70	70/70	70/70	68/68	-
hmotnost v kg	69.0	69.0	69.0	69.0	69.0	-
tvárnice o rozměrech v cm	36/36	36/36	36/36	36/36	38/38	-
Krakorcová deska ABSOLUT (s větrací šachtou)						
SAP objednací znak	101999	101999	101999	101999	102001	-
Kč / ks	3 617	3 617	3 617	3 617	3 792	-
vnější rozměr v cm	70/84	70/84	70/84	70/84	68/81	-
hmotnost v kg	81.0	81.0	81.0	81.0	81.0	-
tvárnice o rozměrech v cm	36/50	36/50	36/50	36/50	38/54	-
KRYCÍ DESKY PRO OBEZDĚNÍ, PŘESAH 15 CM						
Krycí deska ABSOLUT - nerezová (bez větrací šachty, pro obezdění, přesah 15 cm, bez připevňovací soupravy)						
SAP objednací znak	102272	102272	102272	102272	102274	-
Kč / ks	6 426	6 426	6 426	6 426	6 568	-
vnější rozměr v cm	68/68	68/68	68/68	68/68	70/70	-
vnitřní průměr otvoru v cm	22	22	22	22	25	-
hmotnost v kg	2,7	2,7	2,7	2,7	2,8	-
Krycí deska ABSOLUT - nerezová (s větrací šachtou, pro obezdění, přesah 15 cm, bez připevňovací soupravy)						
SAP objednací znak	102277	102277	102277	102277	102279	-
Kč / ks	6 938	6 938	6 938	6 938	7 413	-
vnější rozměr v cm	68/82	68/82	68/82	68/82	70/86	-
vnitřní průměr otvoru v cm	22	22	22	22	25	-
hmotnost v kg	3,1	3,1	3,1	3,1	3,3	-
KRYCÍ DESKY PRO ZATEPLENÍ, PŘESAH 8 CM						
Krycí deska ABSOLUT - nerezová (bez větrací šachty, pro zateplení, přesah 8 cm, bez připevňovací soupravy)						
SAP objednací znak	102251	102251	102251	102251	102253	102976
Kč / ks	5 335	5 335	5 335	5 335	5 573	5 849
vnější rozměr v cm	53/53	53/53	53/53	53/53	55/55	65/65
vnitřní průměr otvoru v cm	22	22	22	22	25	34
hmotnost v kg	1,7	1,7	1,7	1,7	1,8	3,6
Krycí deska ABSOLUT - nerezová (s větrací šachtou, pro zateplení, přesah 8 cm, bez připevňovací soupravy)						
SAP objednací znak	102257	102257	102257	102257	102259	102286
Kč / ks	5 815	5 815	5 815	5 815	6 523	6 921
vnější rozměr v cm	53/67	53/67	53/67	53/67	55/71	65/79
vnitřní průměr otvoru v cm	22	22	22	22	25	34
hmotnost v kg	2,0	2,0	2,0	2,0	2,1	3,8
Připevňovací souprava pro krycí desku						
SAP objednací znak	102003					
Kč / ks	448					
hmotnost v kg	0,5					
KRYCÍ DESKY JEDNOPRŮDUCHOVÉ, PŘESAH 2 CM						
Krycí deska ABSOLUT (bez větrací šachty, přesah 2 cm)						
SAP objednací znak	112002	112002	112002	112002	112181	-
Kč / ks	4 662	4 662	4 662	4 662	4 977	-
vnější rozměr v cm	44/44	44/44	44/44	44/44	46/46	-
vnitřní průměr otvoru v cm	22	22	22	22	25	-
hmotnost v kg	1.2	1.2	1.2	1.2	1.2	-
Krycí deska ABSOLUT (s větrací šachtou, přesah 2 cm)						
SAP objednací znak	112570	112570	112570	112570	112791	-
Kč / ks	4 899	4 899	4 899	4 899	5 215	-
vnější rozměr v cm	44/58	44/58	44/58	44/58	46/62	-
vnitřní průměr otvoru v cm	22	22	22	22	25	-
hmotnost v kg	1.4	1.4	1.4	1.4	1.5	-

NUTNO DOOBJEDNAT PŘIPEVŇOVACÍ SOUPRAVU

NA OBJEDNÁVKU	SKLADEM

WEDO Zasílání službou WEDO viz. str. 78

Krakorcové, soklové a krycí desky nerezové - dvouprůduchové

Další kombinace jsou uvedeny v Schiedel PROFI

SCHIEDEL ABSOLUT

KRAKORCOVÉ DESKY

světlý Ø v cm	12/18	12/20	14/16	14/18	14/20	16/20	18/20
Krakorcová deska ABSOLUT (bez větrací šachty)							
SAP objednací znak	101996	-	101996	101996	-	-	-
Kč / ks	4 127	-	4 127	4 127	-	-	-
vnější rozměr v cm	70/99	-	70/99	70/99	-	-	-
hmotnost v kg	94.0	-	94.0	94.0	-	-	-
tvárnice o rozměrech v cm	36/65	-	36/65	36/65	-	-	-
Krakorcová deska ABSOLUT (s větrací šachtou)							
SAP objednací znak	102000	102002	102000	102000	102002	102002	102002
Kč / ks	4 953	5 364	4 953	4 953	5 364	5 364	5 364
vnější rozměr v cm	70/116	70/118	70/116	70/116	70/118	70/118	70/118
hmotnost v kg	109.0	109.0	109.0	109.0	109.0	109.0	109.0
tvárnice o rozměrech v cm	36/83	38/88	36/83	36/83	38/88	38/88	38/88

KRYCÍ DESKY PRO OBEZDĚNÍ

Krycí deska ABSOLUT - nerezová (bez větrací šachty, pro obezdění, přesah 15 cm, bez připevňovací soupravy)							
SAP objednací znak	102273	102275	102273	102273	102275	102275	102275
Kč / ks	7 457	7 602	7 457	7 457	7 602	7 602	7 602
vnější rozměr v cm	68/97	70/103	68/97	68/97	70/103	70/103	70/103
vnitřní průměr otvoru v cm	22/22	22/25	22/22	22/22	22/25	22/25	22/25
hmotnost v kg	3,6	4,2	3,6	3,6	4,2	4,2	4,2
Krycí deska ABSOLUT - nerezová (s větrací šachtou, pro obezdění, přesah 15 cm, bez připevňovací soupravy)							
SAP objednací znak	102278	102280	102278	102278	102280	102280	102280
Kč / ks	7 961	8 434	7 961	7 961	8 434	8 434	8 434
vnější rozměr v cm	68/115	70/120	68/115	68/115	70/120	70/120	70/120
vnitřní průměr otvoru v cm	22/22	22/25	22/22	22/22	22/25	22/25	22/25
hmotnost v kg	4,2	4,4	4,2	4,2	4,4	4,4	4,4

KRYCÍ DESKY PRO ZATEPLENÍ

Krycí deska ABSOLUT - nerezová (bez větrací šachty, pro zateplení, přesah 8 cm, bez připevňovací soupravy)							
SAP objednací znak	102252	102254	102252	102252	102254	102254	102254
Kč / ks	6 891	7 260	6 891	6 891	7 260	7 260	7 260
vnější rozměr v cm	52/82	55/88	52/82	52/82	55/88	55/88	55/88
vnitřní průměr otvoru v cm	22/22	22/25	22/22	22/22	22/25	22/25	22/25
hmotnost v kg	2,4	2,6	2,4	2,4	2,6	2,6	2,6
Krycí deska ABSOLUT - nerezová (s větrací šachtou, pro zateplení, přesah 8 cm, bez připevňovací soupravy)							
SAP objednací znak	102258	102260	102258	102258	102260	102260	102260
Kč / ks	7 644	7 962	7 644	7 644	7 962	7 962	7 962
vnější rozměr v cm	53/100	55/105	53/100	53/100	55/105	55/105	55/105
vnitřní průměr otvoru v cm	22/22	22/25	22/22	22/22	22/25	22/25	22/25
hmotnost v kg	2,8	3,0	2,8	2,8	3,0	3,0	3,0

NUTNO DOOBJEDNAT PŘIPEVŇOVACÍ SOUPRAVU

Připevňovací souprava pro krycí desku							
SAP objednací znak	102003						
Kč / ks	448						
hmotnost v kg	0,5						
Termoizolační základ - dvouprůduchový (bez větrací šachty, výška 10 cm)							
SAP objednací znak	173282	173286	173282	173282	173286	173286	173286
Kč / ks	4 695	5 125	4 695	4 695	5 125	5 125	5 125
vnější rozměr v cm	36/65	38/71	36/65	36/65	38/71	38/71	38/71
hmotnost v kg	12,9	14,8	12,9	12,9	14,8	14,8	14,8
Termoizolační základ - dvouprůduchový (s větrací šachtou, výška 10 cm)							
SAP objednací znak	173283	173287	173283	173283	173287	173287	173287
Kč / ks	5 555	5 898	5 555	5 555	5 898	5 898	5 898
vnější rozměr v cm	36/83	38/88	36/83	36/83	38/88	38/88	38/88
hmotnost v kg	16,4	18,4	16,4	16,4	18,4	18,4	18,4
Soklová deska dvouprůduchová (bez větrací šachty, výška 7 cm)							
SAP objednací znak	100002	100006	100002	100002	100006	100006	100006
Kč / ks	6 482	6 714	6 482	6 482	6 714	6 714	6 714
vnější rozměr v cm	36/65	38/71	36/65	36/65	38/71	38/71	38/71
hmotnost v kg	40.0	46.0	40.0	40.0	46.0	46.0	46.0
Soklová deska dvouprůduchová (s větrací šachtou, výška 7 cm)							
SAP objednací znak	100003	100007	100003	100003	100007	100007	100007
Kč / ks	6 838	6 970	6 838	6 838	6 970	6 970	6 970
vnější rozměr v cm	36/83	38/88	36/83	36/83	38/88	38/88	38/88
hmotnost v kg	51.0	57.0	51.0	51.0	57.0	57.0	57.0

NA OBJEDNÁVKU	SKLADEM

WEDO Zasílání službou WEDO viz. str. 78

ABSOLUT soupravy

světlý Ø v cm	12	14	16	18	20	25
Souprava komínové paty **						
SAP objednací znak	100117*	100118*	100119	100120	100121	102065
Kč / ks	6 699	6 782	6 980	7 136	7 306	7 577
hmotnost v kg	7,4	7,0	6,9	6,9	6,1	6,3
Obsah: těsnící uzávěr (Ø 12, 14 cm) nebo revizní uzávěr na pevná paliva (Ø 16, 18, 20 cm), kónické vyústění (u Ø 12, 14 s mřížkou), spárovací hmota Rapid (na 11,33 bm), houbička, distanční prvky (4x6 ks = 11,33 bm), vyhlazovač spar, pilka, adaptérový kroužek.						
Základní souprava ABSOLUT						
SAP objednací znak	100128*	100129*	100130	100131	100132	100127 - PLYN
Kč / ks	11 579	12 743	13 140	13 309	16 444	20 784
SAP objednací znak						100133 - PEVNÁ
Kč / ks						21 099
hmotnost v kg	13,7	14,1	18,8	19,6	19,7	29,0
Obsah: T-kus pata, těsnící uzávěr (Ø 12, 14 cm), revizní uzávěr na pevná paliva (Ø 16, 18, 20 cm), odvod kondenzátu DN 40, mazací pasta, plastová krytka odvodu kondenzátu, komínová dvířka ABS eloxovaná, kónické vyústění (Ø 12 a 14 s mřížkou), spárovací hmota FM RAPID (11,33 bm), houbička, distanční prvky (4x6 ks = 11,33 bm), vyhlazovač spar, pilka, vyřezávací šablona, těsnící set pro dvířka						

Varianta založení bez komínové paty

POZOR: pro založení komína bez komínové paty je potřeba vždy: Základní souprava + Soklová deska + 3 ks komínových tvárnic.

Základní souprava ABSOLUT VARI (pro napojení kouřovodu od spotřebičů s malou výškou spalinového hrdla od cca 60 cm)						
SAP objednací znak	-	ATYP	114094	114124	ATYP	-
Kč / ks	-	na vyžádání	12 735	12 905	na vyžádání	-
hmotnost v kg	-	-	17,5	18,5	-	-
Obsah: komínová profilovaná vložka dvířka 33 cm, komínová profilovaná vložka 33 cm, miska pro kondenzát - plochá ABS, revizní uzávěr na pevná paliva, odvod kondenzátu (sifon) DN 40, sáček mazací pasty, plastová krytka odvodu kondenzátu ABS, komínová dvířka ABS eloxovaná, kónické vyústění ABS, spárovací hmota FM Rapid (11,33 bm), houbička, distanční prvky (4x6 ks = 11,66 bm), vyhlazovač spár, pilka, vyřezávací šablona, identifikační štítek, karton, montážní návod						
Souprava T-kus (pro napojení kouřovodu 90°)						
SAP objednací znak	100050	100051	100052	157236	100054	100055
Kč / ks	6 553	6 662	6 792	6 950	7 759	10 068
hmotnost v kg	11,5	12,2	15,2	16,1	18,0	16,5
Obsah: profilovaná vložka 66 cm + 33 cm, T-kus pro připojení kouřovodu 33 cm, distanční prvky, čelní deska Blower door test včetně příslušenství, pilka, omítkový kroužek, 4 hřebíky, kartonová záslepka, vyřezávací šablona.						
Souprava T-kus (pro napojení kouřovodu 45°)						
SAP objednací znak	-	100056	100057	100058	100059	100060
Kč / ks	-	8 660	8 830	9 822	10 066	11 720
hmotnost v kg	-	13,2	16,5	17,2	19,8	19,8
Obsah: profilovaná vložka 66 cm, T-kus pro připojení kouřovodu 66 cm, distanční prvky, čelní deska včetně 4 úhelníků, vyřezávací šablona.						
Souprava napojení horních dvířek						
SAP objednací znak	100164*	100165*	100166	100167	100168	100169
Kč / ks	8 785	9 223	9 737	10 587	10 992	13 109
hmotnost v kg	14,1	14,3	17,6	19,3	20,0	18,2
Obsah: profilovaná vložka 66 cm, profilovaná vložka 33 cm, T-kus pro připojení horních dvířek 33 cm, distanční prvky, těsnící uzávěr (Ø 12, 14 cm) nebo revizní uzávěr na pevná paliva (Ø 16, 18, 20 cm), komínová dvířka, vyřezávací šablona.						
Souprava pro dodatečné napojení kouřovodu 90° **						
SAP objednací znak	-	100068	100069	100070	100071	100072
Kč / ks	-	2 069	2 203	2 336	2 453	3 381
hmotnost v kg	-	3,8	4,0	4,1	4,1	4,2
Obsah: dodatečné napojení pro kouřovod 90°, čelní deska včetně čtyř úhelníků, pilka, omítkový kroužek, sáček se 4 hřebíky, spárovací hmota SPK 1 kg, vyřezávací šablona, dílčí montážní návod.						
Souprava pro dodatečné napojení kouřovodu 45° **						
SAP objednací znak	-	100073	100074	100075	100076	100077
Kč / ks	-	2 716	3 829	4 707	4 797	5 276
hmotnost v kg	-	4,4	4,8	5,2	6,0	6,2
Obsah: dodatečné napojení pro kouřovod 45°, čelní deska včetně čtyř úhelníků, pilka, spárovací hmota FM 1 kg, vyřezávací šablona, dílčí montážní návod..						
Souprava pro dodatečné napojení dvířek **						
SAP objednací znak	-	-	100186	100187	100188	-
Kč / ks	-	-	5 209	6 068	6 127	-
hmotnost v kg	-	-	6,9	7,1	7,2	-
Obsah: dodatečné napojení pro dvířka, komínová dvířka, pilka, spárovací hmota SPK 1 kg, revizní uzávěr pro tuhá paliva (Ø 16, 18, 20), vyřezávací šablona, dílčí montážní návod.						

* **POZOR:** V případě použití komínu Ø12, 14 pro pevná paliva je potřeba navíc objednat revizní uzávěr na pevná paliva, který se použije místo revizního uzávěru na plyn (viz str. 44).

** **na objednávku**, dodací lhůta do 3 týdnů

NA OBJEDNÁVKU	SKLADEM

Obsahy jednotlivých souprav

Souprava komínové paty

kónické vyústění [2]

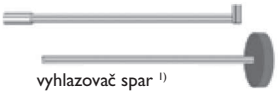
vyhlazovač spar [1]

spárovací hmota pro 11,33 bm

adaptérový kroužek

revizní uzávěr (Ø 16, 18, 20) pro pevná paliva

montážní návod

distanční prvky

těsnící uzávěr (Ø 12, 14) pro plynná paliva

Základní souprava

kónické vyústění [1]

komínová dvířka eloxovaná

spárovací hmota pro 11,33 bm

vyhlazovač spar

distanční prvky

těsnící set pro komínová dvířka

těsnící uzávěr (Ø 12, 14) pro plynná paliva

revizní uzávěr (Ø 16, 18, 20) pro pevná paliva

T-kus pata 66 cm

dílčí montážní návod

1) tyčka je zabalená v komínové patě
2) u Ø 16, 18, 20 bez mřížky

Souprava T-kus napojení kouřovodu 90°

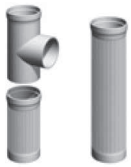
T-kus pro připojení 90° kouřovodu 33 cm, profilovaná vložka 33 cm, profilovaná vložka 66 cm

čelní deska pro Blower door test včetně příslušenství

dílčí montážní návod

omítkový kroužek

hřebíky

distanční prvky

Souprava T-kus napojení kouřovodu 45°

T-kus pro připojení 45° kouřovodu 66 cm

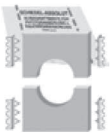
čelní deska se 4 úhelníky

profilovaná vložka 66 cm

distanční prvky

dílčí montážní návod

Souprava napojení horních dvířek

T-kus pro připojení dvířek 33 cm. profilovaná vložka 33 cm, profilovaná vložka 66 cm

těsnící uzávěr (Ø 12, 14) pro plynná paliva

distanční prvky

revizní uzávěr (Ø 16, 18, 20) pro pevná paliva

komínová dvířka eloxovaná

dílčí montážní návod

Souprava pro dodatečné napojení kouřovodu 90°

dodatečné napojení kouřovodu 90°

sparovací hmota 1 kg

pilka

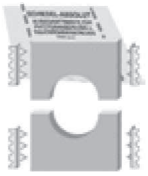
čelní deska se 4 úhelníky

hřebíky

omítkový kroužek

dílčí montážní návod

Ø 25 - varianta na plyn i na pevná paliva
1) u Ø 16, 18, 20 bez mřížky

Komínové pláště z vláknitého betonu ABSOLUT

NA OBJEDNÁVKU, DODACÍ LHŮTA DO 3-4 TÝDNŮ

POZOR:
kónické vyústění je součástí základní soupravy
nebo soupravy komínové paty

Dodávka pláště na paletě:
do 150 cm - paleta EURO
nad 150 cm - paleta ATYP

96.... - struktura omítková,
bílá O

71.... - struktura cihlová
cihlová černá
(bez označení)

76.... - struktura cihlová
cihlová červená
(ziegelrot) Č

76.... - struktura cihlová
cihlová hnědá
(vandyck braun) H

průměr (cm)	otvor v krycí desce (cm)	vnější rozměr tvárnice	rozměr plášť (cm)	váha (kg/bm)	výška (cm)	75	100	125	150	175	200	250
Jednoprůduchový bez větrací šachty												
12-18	22	36/36	49/49	54	Obj. zn. O	96011218	96021218	96031218	96041218	96051218	96061218	96071218
					Kč / ks	25 628	28 027	30 426	32 825	35 224	37 623	42 421
					Obj. zn.	71011218	71021218	71031218	71041218	71051218	71061218	71071218
					Obj. zn. Č	76011218	76021218	76031218	76041218	76051218	76061218	76071218
					Obj. zn. H	76081218	76091218	76101218	76111218	76121218	76131218	76141218
					Kč / ks	27 935	30 549	33 164	35 779	38 394	41 009	46 239
20	25	38/38	49/49	54	Obj. zn. O	96012000	96022000	96032000	96042000	96052000	96062000	96072000
					Kč / ks	25 198	27 597	29 996	32 395	34 794	37 193	41 991
					Obj. zn.	71012000	71022000	71032000	71042000	71052000	71062000	71072000
					Obj. zn. Č	76012000	76022000	76032000	76042000	76052000	76062000	76072000
					Obj. zn. H	76082000	76092000	76102000	76112000	76122000	76132000	76142000
					Kč / ks	27 466	30 081	32 696	35 311	37 925	40 540	45 770
Jednoprůduchový s větrací šachtou												
12-18	22	36/50	49/67	66	Obj. zn. O	96811218	96821218	96831218	96841218	96851218	96861218	96871218
					Kč / ks	26 722	29 483	32 244	35 005	37 766	40 527	46 049
					Obj. zn.	71811218	71821218	71831218	71841218	71851218	71861218	71871218
					Obj. zn. Č	76811218	76821218	76831218	76841218	76851218	76861218	76871218
					Obj. zn. H	76881218	76891218	76901218	76911218	76921218	76931218	76941218
					Kč / ks	29 127	32 136	35 146	38 155	41 165	44 174	50 193
20	25	38/54	49/67	66	Obj. zn. O	96812000	96822000	96832000	96842000	96852000	96862000	96872000
					Kč / ks	26 669	29 430	32 191	34 952	37 713	40 474	45 996
					Obj. zn.	71812000	71822000	71832000	71842000	71852000	71862000	71872000
					Obj. zn. Č	76812000	76822000	76832000	76842000	76852000	76862000	76872000
					Obj. zn. H	76882000	76892000	76902000	76912000	76922000	76932000	76942000
					Kč / ks	29 069	32 079	35 088	38 098	41 107	44 117	50 136
Dvouprůduchový bez větrací šachty												
12/16 12/18 14/16 14/18 16/16	22/22	36/65	49/80	74	Obj. zn. O	96411218	96421218	96431218	96441218	96451218	96461218	96471218
					Kč / ks	27 510	30 472	33 434	36 396	39 358	42 320	48 244
					Obj. zn.	71411218	71421218	71431218	71441218	71451218	71461218	71471218
					Obj. zn. Č	76411218	76421218	76431218	76441218	76451218	76461218	76471218
					Obj. zn. H	76481218	76491218	76501218	76511218	76521218	76531218	76541218
					Kč / ks	29 986	33 214	36 443	39 672	42 900	46 129	52 586
12/20 14/20 16/20 18/20	22/25	38/71	49/80	74	Obj. zn. O	96411220	96421220	96431220	96441220	96451220	96461220	96471220
					Kč / ks	27 458	30 420	33 382	36 344	39 306	42 268	48 192
					Obj. zn.	71411220	71421220	71431220	71441220	71451220	71461220	71471220
					Obj. zn. Č	76411220	76421220	76431220	76441220	76451220	76461220	76471220
					Obj. zn. H	76481220	76491220	76501220	76511220	76521220	76531220	76541220
					Kč / ks	29 929	33 158	36 386	39 615	42 844	46 072	52 529
Dvouprůduchový s větrací šachtou												
12/16 12/18 14/16 14/18 16/16	22/22	36/83	49/99	85	Obj. zn. O	96611218	96621218	96631218	96641218	96651218	96661218	96671218
					Kč / ks	28 875	31 986	35 097	38 208	41 319	44 430	50 652
					Obj. zn.	71611218	71621218	71631218	71641218	71651218	71661218	71671218
					Obj. zn. Č	76611218	76621218	76631218	76641218	76651218	76661218	76671218
					Obj. zn. H	76681218	76691218	76701218	76711218	76721218	76731218	76741218
					Kč / ks	31 474	34 865	38 256	41 647	45 038	48 429	55 211
12/20 14/20 16/20 18/20	22/25	38/88	49/99	85	Obj. zn. O	96611220	96621220	96631220	96641220	96651220	96661220	96671220
					Kč / ks	28 701	31 924	35 147	38 155	41 593	44 816	51 262
					Obj. zn.	71611220	71621220	71631220	71641220	71651220	71661220	71671220
					Obj. zn. Č	76611220	76621220	76631220	76641220	76651220	76661220	76671220
					Obj. zn. H	76681220	76691220	76701220	76711220	76721220	76731220	76741220
					Kč / ks	31 284	34 797	38 310	41 823	45 336	48 849	55 876

POZOR: na prodejní objednávce je komínový plášť veden pod jedním SAP kódem 990000040 jako atyp.

UNI SMART - Třísložkový komínový systém s přívodem vzduchu mezi tvárnicí a tepelně izolovanou vložkou.

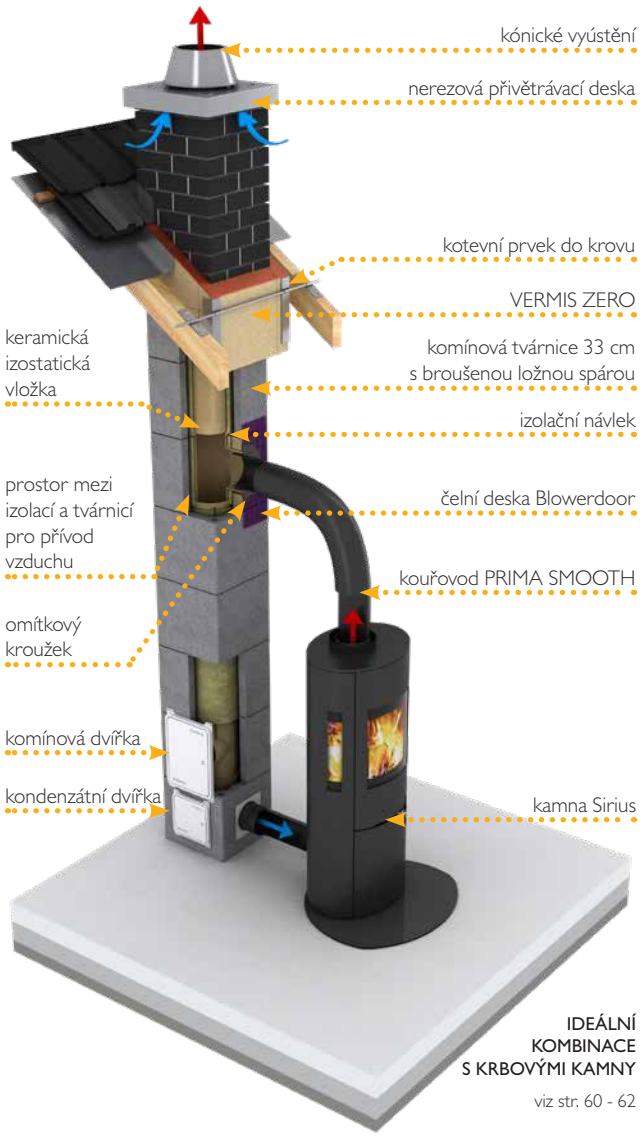

IDEÁLNÍ KOMBINACE S KRBOVÝMI KAMNY

viz str. 60 - 62

VÝHODY:

- tenkostěnná izostatická keramická vložka IZO 66 cm s hrdlovými spoji, s možností krácení
- bezkonkurenční odolnost vůči vlhkosti, odolnost vůči vyhoření sazí
- NOVĚ: prefabrikované paty TO GO pro rychlou a snadnou montáž
- lehké betonové tvárnice s broušenou ložnou spárou (přesné zdění)
- vystředění vložek pomocí vystřeďovacích prvků
- pro současný odvod spalin a přívod spalovacího vzduchu
- těsný systém, vhodný pro nízkoenergetické i pasivní domy
- umožňuje provoz krbů nezávislých na vzduchu v místnosti

Komínová prefabrikovaná pata TO GO

NOVINKA

- RYCHLE
- SNADNO
- PŘESNĚ

Technická data pro Schiedel UNI SMART:		
Zatřídění dle EN 13063:		
UNI SMART	EN 13063-3:2007 - T400 N1 D 3 G50	
světlý ø (cm)	16	18
tloušťka stěny vložky (cm)	0,7	0,7

Komín pro nízkoenergetické i pasivní domy

NA OBJEDNÁVKU	SKLADEM	ATYP = CENA S INDIVIDUÁLNÍM PŘÍPLATKEM

Orientační cena komínových sestav

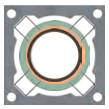

Komínová sestava obsahuje:

komínové tvárnice, betonový základ, komínové vložky, izolační návleky, komínová vložka pro kouřovod 90°, komínová vložka pro dvířka, distanční prvky, Základní souprava UNI SMART, maltová směs tenkovrstvá, krycí deska přivětrávací nerezová pro zateplení (přesah 8 cm)

světlý Ø v cm		16	18	16L	18L
JEDNOPRŮDUCHOVÝ		BEZ VĚTRACÍ ŠACHTY		S VĚTRACÍ ŠACHTOU	
Výška kominové sestavy v m					
5.00	Kč / sestava	43 501	45 331	46 681	48 511
5.33	Kč / sestava	44 946	46 923	48 315	50 292
5.66	Kč / sestava	46 187	48 193	49 745	51 751
6.00	Kč / sestava	47 632	49 785	51 379	53 532
6.33	Kč / sestava	48 873	51 055	53 063	55 245
6.66	Kč / sestava	50 318	52 647	54 697	57 026
7.00	Kč / sestava	51 979	54 337	56 547	58 905
7.33	Kč / sestava	53 678	56 183	58 181	60 686
7.66	Kč / sestava	54 919	57 453	59 611	62 145
8.00	Kč / sestava	56 364	59 045	61 245	63 926
8.33	Kč / sestava	57 605	60 315	62 675	65 385
8.66	Kč / sestava	59 050	61 907	64 309	67 166
9.00	Kč / sestava	60 291	63 177	65 739	68 625
9.33	Kč / sestava	61 736	64 769	67 373	70 406
9.66	Kč / sestava	62 977	66 039	68 803	71 865
10.00	Kč / sestava	64 422	67 631	70 437	73 646
10.33	Kč / sestava	66 083	69 321	72 287	75 525
10.66	Kč / sestava	67 528	70 913	73 921	77 306
11.00	Kč / sestava	68 769	72 183	75 351	78 765

ilustrační foto

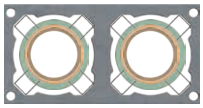

Komínová sestava obsahuje:

komínové tvárnice, betonový základ, komínové vložky, izolační návleky, komínová vložka pro kouřovod 90°, komínová vložka pro dvířka, distanční prvky, Základní souprava UNI SMART, maltová směs tenkovrstvá, krycí deska přivětrávací nerezová pro zateplení (přesah 8 cm)

světlý Ø v cm		1616	1618	1818	16L16	16L18	18L18
DVOUPRŮDUCHOVÝ		BEZ VĚTRACÍ ŠACHTY			S VĚTRACÍ ŠACHTOU		
Výška kominové sestavy v m							
5.00	Kč / sestava	84 482	86 312	88 142	87 419	89 249	91 079
5.33	Kč / sestava	87 712	89 689	91 666	90 820	92 797	94 774
5.66	Kč / sestava	90 114	92 120	94 126	93 393	95 399	97 405
6.00	Kč / sestava	92 924	95 077	97 230	96 374	98 527	100 680
6.33	Kč / sestava	95 326	97 508	99 690	98 947	101 129	103 311
6.66	Kč / sestava	98 136	100 465	102 794	101 928	104 257	106 586
7.00	Kč / sestava	100 958	103 570	105 674	105 175	107 533	109 891
7.33	Kč / sestava	103 768	106 527	108 778	108 156	110 661	113 166
7.66	Kč / sestava	106 170	108 958	111 238	110 729	113 263	115 797
8.00	Kč / sestava	109 234	111 915	114 596	113 710	116 391	119 072
8.33	Kč / sestava	111 636	114 346	117 056	116 283	118 993	121 703
8.66	Kč / sestava	114 866	117 723	120 580	119 684	122 541	125 398
9.00	Kč / sestava	117 268	120 154	123 040	122 257	125 143	128 029
9.33	Kč / sestava	120 078	123 111	126 144	125 238	128 271	131 304
9.66	Kč / sestava	122 480	125 542	128 604	127 811	130 873	133 935
10.00	Kč / sestava	125 290	128 499	131 708	130 792	134 001	137 210
10.33	Kč / sestava	128 112	131 604	134 588	134 039	137 277	140 515
10.66	Kč / sestava	130 922	134 561	137 692	137 020	140 405	143 790
11.00	Kč / sestava	133 324	136 992	140 152	139 593	143 007	146 421

ilustrační foto

NA OBJEDNÁVKU	SKLADEM

PRO PŘESNOU KALKULACI POUŽIJTE SCHIEDEL PROFI

Komínové tvárnice a paty

světlý Ø v cm	16	18

Komínová pata prefabrikovaná TO GO (výška 66 cm, větrací šachty)

SAP objednací znak	180132	180132
Kč / ks	5 756	5 756

Modul komínové paty (výška 66 cm)

SAP objednací znak	124396	124396
Kč / ks	650	650
hmotnost v kg	24,0	24,0

Komínová tvárnice broušená (bez větrací šachty, výška 33 cm)

SAP objednací znak	124466	124466
Kč / ks	451	451
ks / pal	24	24
vnější rozměr v cm	36/36	36/36
hmotnost v kg	25.7	25.7

Komínová tvárnice broušená (s větrací šachtou, výška 33 cm)

SAP objednací znak	124471	124471
Kč / ks	640	640
ks / pal	18	18
vnější rozměr v cm	36/50	36/50
hmotnost v kg	33,9	33,9
rozměr větrací šachty	10/26	10/26

Termoizolační základ (bez větrací šachty, výška 10 cm)*

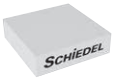

SAP objednací znak	173280	173280
Kč / ks	3 403	3 403
vnější rozměr v cm	36/36	36/36
hmotnost v kg	2,9	2,9

Termoizolační základ (s větrací šachtou, výška 10 cm)*

SAP objednací znak	173281	173281
Kč / ks	3 792	3 792
vnější rozměr v cm	36/50	36/50
hmotnost v kg	4,0	4,0

světlý Ø v cm	1616	1618	1818

Komínová tvárnice broušená (bez větrací šachty, dvouprůduchová, výška 33 cm)

SAP objednací znak	124469	124469	124469
Kč / ks	822	822	822
ks / pal	12	12	12
vnější rozměr v cm	36/67	36/67	36/67
hmotnost v kg	39.6	39.6	39.6

Komínová tvárnice broušená (s větrací šachtou, dvouprůduchová, výška 33 cm)

SAP objednací znak	124474	124474	124474
Kč / ks	993	993	993
ks / pal	12	12	12
vnější rozměr v cm	36/83	36/83	36/83
hmotnost v kg	50.0	50.0	50.0
rozměr větrací šachty	13/26	13/26	13/26

Termoizolační základ - dvouprůduchový (bez větrací šachty, výška 10 cm)

SAP objednací znak	173286	173286	173286
Kč / ks	5 125	5 125	5 125
vnější rozměr v cm	38/71	38/71	38/71
hmotnost v kg	6,0	6,0	6,0

Termoizolační základ - dvouprůduchový (s větrací šachtou, výška 10 cm)

SAP objednací znak	173283	173283	173283
Kč / ks	5 555	5 555	5 555
vnější rozměr v cm	36/83	36/83	36/83
hmotnost v kg	6,6	6,6	6,6

OBSAHUJE:

světlý Ø v cm	16	18

Souprava komínové paty

SAP objednací znak	180440	180441
Kč / ks	15 009	15 322
hmostnost kg/ks	10,4	9,6

Adaptérové kroužek

SAP objednací znak	102217	102218
hmotnost v kg	1,1	0,8
počet ks	1	1

Revizní uzávěr pro pevná paliva

WE DO

SAP objednací znak	101693	101693
hmotnost v kg	1,3	1,3
počet ks	1	1

Spárovací hmota FM RAPID (balení 310 ml) 2 ks

WE DO

SAP objednací znak	100020	100020
spotřeba na 6 bm/ks	2	2
hmotnost v kg	0,7	0,7
počet ks	2	2

Komínová dvířka ALU 1220 bílá

WE DO

SAP objednací znak	102204	102204
hmotnost v kg	1,8	1,8
počet ks	1	1

Těsnící set pro dvířka ABS

WE DO

SAP objednací znak	100216	100216
hmotnost v kg	0,05	0,05
počet ks	1	1

Kondenz.dvířka uzav. Blower door křídlo SMT, bílá

WE DO

SAP objednací znak	137661	137661
hmotnost v kg	0,48	0,48
počet ks	1	1

Kondenz.dvířka uzav. Blower door rám SMT, bílá

WE DO

SAP objednací znak	137663	137663
hmotnost v kg	0,28	0,28
počet ks	1	1

Čelní deska Blower door ABS

WE DO

SAP objednací znak	102049	157237
počet ks	1	1
hmotnost v kg	1,06	1,10

Čelní deska kovová SMT

WE DO

SAP objednací znak	175327	175327
hmotnost v kg	0,4	0,4
počet ks	1	1

Obsah: 2x deska kovová 210x210 mm, 1x gumová manžeta s vnitřním průměrem 135 mm, 1x gumová manžeta s vnitřním průměrem 85 mm (nevyužitá manžeta je nevratná)

Kónické vyústění

WE DO

SAP objednací znak	100011	101964
hmotnost v kg	0,7	0,9
počet ks	1	1

Vyhlazovač spár

SAP objednací znak	131255	131256
hmotnost v kg	0,4	0,4
počet ks	1	1

Dále obsahuje: montážní návod, identifikační štítek, houbičku

SKLADEM

WE DO Zasílání službou WEDO viz. str. 78

Komponenty - krycí desky

světlý Ø v cm	16	18

Betonový základ

SAP objednací znak	124331	124332
Kč / ks	339	403
hmotnost v kg	3.5	6.5

Komínová profilovaná vložka IZO (výška 66 cm)

SAP objednací znak	100044	100045
Kč / ks	1 096	1 294
ks / pal	24	20
vnější rozměr v cm	18,3	18,3
hmotnost v kg	5,4	5,9

Komínová profilovaná vložka IZO (výška 33 cm)

SAP objednací znak	102042	102043
Kč / ks	712	859
ks / pal	96	80
vnější rozměr v cm	18,3	18,3
hmotnost v kg	2,9	3,1

Izolační návlek 63cm/20mm

SAP objednací znak	142321	142322
Kč / ks	406	384
výška v cm	63	63
tloušťka v cm	2	2
hmotnost v kg	0,8	0,85

Komínová vložka IZO (pro dvířka, výška 33 cm)

SAP objednací znak	102123	102124
Kč / ks	1 646	1 752
ks / pal	44	30
vnější rozměr v cm	18,3	18,3
hmotnost v kg	4,0	4,8

Komínová vložka IZO (pro napojení kouřovodu 90°, výška 33 cm)

dodání dílu s izolací

SAP objednací znak	102109	102110
Kč / ks	1 646	1 765
vnější rozměr v cm	18,3	18,3
hmotnost v kg	4,3	4,8

Izolovaná vložka pro horní dvířka SMT

SAP objednací znak	171153	171154
Kč / ks	1 685	1 796
hmotnost kg/ks	3,10	3,35

Distanční prvek SMT

SAP objednací znak	900008696	900008697
Kč / ks	282	282
hmotnost v kg	0,15	0,16

Maltová směs tenkovrstvá 5 kg (zálivková a zdící)

SAP objednací znak	124384	124384
Kč / ks	254	254
hmotnost kg/ks	5,0	5,0

NA OBJEDNÁVKU	SKLADEM

NUTNO DOOBJEDNAT PŘIPEVŇOVACÍ SOUPRAVU

světlý Ø v cm	16	18

Krycí deska přivětrávací bez větrací šachty Final 1618 SMT, přesah 2 cm

WE DO

SAP objednací znak	170451	170451
Kč / ks	2 577	2 577
vnější rozměr v cm	44/44	44/44
vniřní průměr otvoru v cm	22	22
hmotnost kg/ks	2,2	2,2

Krycí deska přivětrávací s větrací šachtou Final 1618 SMT, přesah 2 cm

WE DO

SAP objednací znak	174942	174942
Kč / ks	2 736	2 736
vnější rozměr v cm	44/58	44/58
vniřní průměr otvoru v cm	22	22
hmotnost kg/ks	2,4	2,4

Krycí deska přivětrávací pro zateplení bez větrací šachty 1618 SMT, přesah 8 cm

WE DO

bez připevňovací soupravy

SAP objednací znak	170450	170450
Kč / ks	2 632	2 632
vnější rozměr v cm	53/53	53/53
vniřní průměr otvoru v cm	22	22
hmotnost kg/ks	2,45	2,45

Krycí deska přivětrávací pro zateplení s větrací šachtou 1618 SMT, přesah 8 cm

WE DO

bez připevňovací soupravy

SAP objednací znak	174937	174937
Kč / ks	2 977	2 977
vnější rozměr v cm	53/67	53/67
vniřní průměr otvoru v cm	22	22
hmotnost kg/ks	2,7	2,7

K rycí deska přivětrávací FINAL dvouprůduchová, bez větrací šachty SMT, přesah 2 cm

WE DO

SAP objednací znak	174943	174943	174943
Kč / ks	4 121	4 121	4 121
vnější rozměr v cm	44/75	44/75	44/75
vnitřní průměr otvoru v cm	22/22	22/22	22/22
hmotnost kg/ks	3,6	3,6	3,6

světlý Ø v cm	1616	1618	1818

Krycí deska přivětrávací pro zateplení dvouprůduchová, bez větrací šachty SMT, přesah 8 cm

WE DO

bez připevňovací soupravy

SAP objednací znak	174939	174939	174939
Kč / ks	3 972	3 972	3 972
vnější rozměr v cm	53/84	53/84	53/84
vnitřní průměr otvoru v cm	22/22	22/22	22/22
hmotnost kg/ks	3,8	3,8	3,8

Krycí deska přivětrávací pro zateplení dvouprůduchová, s větrací šachtou SMT, přesah 8 cm

WE DO

bez připevňovací soupravy

SAP objednací znak	174941	174941	174941
Kč / ks	4 344	4 344	4 344
vnější rozměr v cm	53/100	53/100	53/100
vnitřní průměr otvoru v cm	22/22	22/22	22/22
hmotnost kg/ks	4,1	4,1	4,1

Připevňovací souprava

WE DO

SAP objednací znak	102003	102003	102003
Kč / ks	448	448	448
hmotnost kg/ks	0,5	0,5	0,5

WE DO Zasílání službou WEDO viz. str. 78

Dvouprůduchové komponenty

světlý Ø v cm	16	18

Sada SMT FINAL bez větrací šachty (výška 1125,5)

1. SAP objednací znak	170441	170442
2. SAP objednací znak	170443	170444
3. SAP objednací znak	170445	170446
Kč / ks	16 213	16 861
hmotnost v kg		

1. FINAL červený
2. FINAL hnědý
3. FINAL černý

Obsah: 15 ks tvárnice FINAL, 2 ks komínové vložky 66 cm, 2 ks izolační návlek 63 cm SMT, 1 ks krycí deska FINAL přivětrávací SMT, 2 ks maltová směs tenkovrstvá 5 kg, 2 ks statická souprava 2 x 3 m, 2 ks distanční prvek SMT, montážní návod, obalový materiál

Komínová tvárnice FINAL (bez větrací šachty, výška 7,5 cm)

1. SAP objednací znak	113721	113721
2. SAP objednací znak	118702	118702
3. SAP objednací znak	118704	118704
Kč / ks	416	416
ks/pal	90	90
vnější rozměr v cm	38/38	38/38
hmotnost v kg	11,5	11,5

1. FINAL červený
2. FINAL hnědý
3. FINAL černý

Při ukončení komínu prvky FINAL s větrací šachtou budou prvky baleny individuálně

Komínová tvárnice FINAL 1 (s větrací šachtou, výška 7,5 cm)

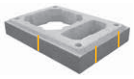

1. SAP objednací znak	114027	114027
2. SAP objednací znak	113926	113926
3. SAP objednací znak	113925	113925
Kč / ks	428	428
ks/pal	60	60
vnější rozměr v cm	38/52	38/52
hmotnost v kg	16.3	16.3

1. FINAL červený
2. FINAL hnědý
3. FINAL černý

Komínová tvárnice FINAL 2 (s větrací šachtou, výška 7,5 cm)

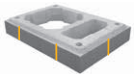

1. SAP objednací znak	114026	114026
2. SAP objednací znak	113922	113922
3. SAP objednací znak	113921	113921
Kč / ks	428	428
ks/pal	60	60
vnější rozměr v cm	38/52	38/52
hmotnost v kg	16.3	16.3

1. FINAL červený
2. FINAL hnědý
3. FINAL černý

POZOR: z důvodu cihelné vazby jsou dva typy tvárnic FINAL s větrací šachtou

Základní souprava UNI SMART

SAP objednací znak	170447	170448
Kč / ks	16 821	17 181
hmostnost kg/ks	14,8	14,9

Obsah: podstavec pro odvod kondenzátu, revizní uzávěr pro pevná paliva, spárovací hmota RAPID 310 ml 2 ks, komínová dvířka ALU 1220 bílá, těsnící set pro dvířka, kondenzátní dvířka Blower door křídlo + rám bílá, čelní deska Blower door, čelní deska kovová, kónické vyústění, vyhladzovač spár

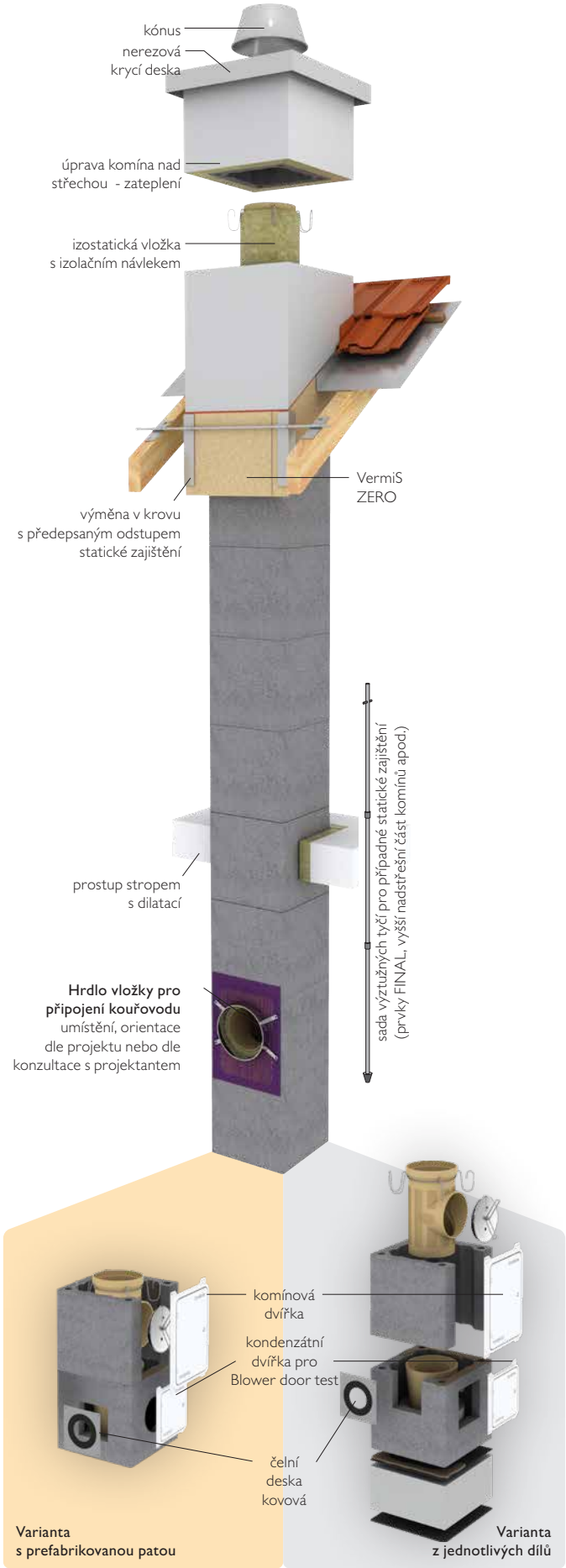

NA OBJEDNÁVKU	SKLADEM

WEDO Zasílání službou WEDO viz. str. 78

Registrace záruky na produkt **Schiedel**

Proč zaregistrovat svůj produkt?

S online zárukou společnosti Schiedel si můžete jednoduše zaregistrovat svoji záruku na produkt, spravovat ji online a v případě problému uplatnit reklamaci.

REGISTRACE

Registrace nového produktu
Najít existující záruku

MOJE ZÁRUKY

Zhlédnout registrované záruky
Odeslat reklamaci

NASTAVENÍ ÚČTU

Zobrazit nebo upravit nastavení účtu

VŠE PŘEHLEDNĚ NA JEDNOM MÍSTĚ

bit.ly/registrace-zaruky-CZ

JAK NA TO?

- Vytvoření účtu pomocí své emailové adresy a hesla
- Přihlášení do účtu a jednoduchá registrace produktu
- Všechny dokumenty na jednom místě
- Jednoduchá správa v části „Moje záruky“
- Možnost zaslání reklamace na produkt

KDO MŮŽE PRODUKT ZAREGISTROVAT?

- Vlastník objektu/produktu
- Realizační/montážní firma
- Prakticky kdokoliv

REGISTROVAT POMOCÍ QR KÓDU >>>

SCHIEDEL
KOMBIGAS

KOMBIGAS - komínový systém pro odvod spalin od kondenzačních spotřebičů v kombinaci s pevnými palivy

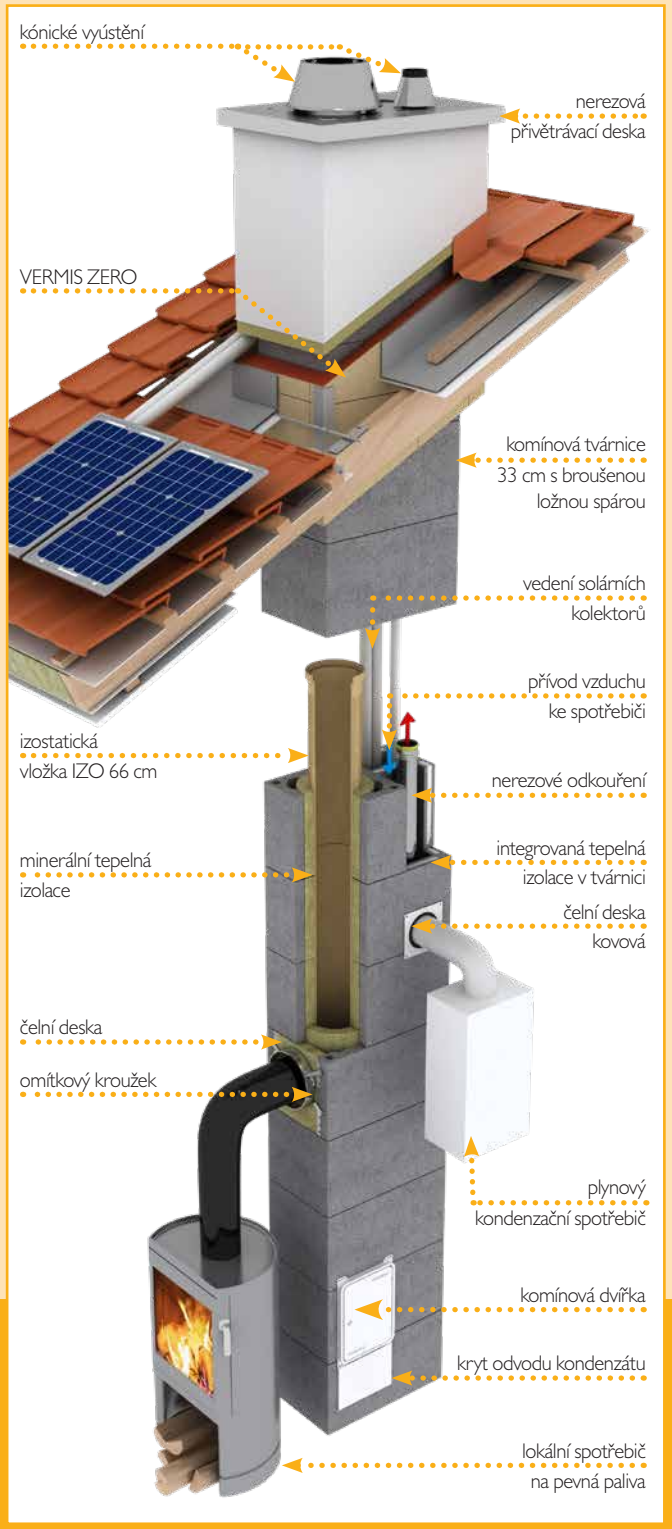

VÝHODY:

- dvouprůduchová komínová tvárnice se dvěma šachtami s integrovanou tepelnou izolací
- tvárnice s broušenou ložnou spárou (přesné zdění)
- tenkostěnná izostatická keramická vložka IZO 66 cm s hrdlovými spoji + minerální izolace - pro všechny typy paliv a spotřebičů
- nerezová komínová vložka ME v tepelně izolované šachtě - pro kondenzační plynové spotřebiče
- možnost dalších vedení v druhé šachtě s integrovanou izolací (např. solární kolektory apod.)
- také možnost jako 2 samostatná komínová tělesa
- součástí systém UNI ADVANCED PLUS (bez zadního odvětrání)

Technická data pro Schiedel KOMBIGAS	
Zatřídění dle ETA-18/0358:	
KERAMICKÉ VLOŽKY	ETA - 18/0358 T400 N1 D3 G50
	ETA - 18/0358 T400 N1 W2 050
KOVOVÉ VLOŽKY	ETA - 18/0358 T200 P1 W2 050
	ETA - 18/0358 T200 N1 W2 050

komínový systém reagující na moderní trendy v topenářské technice

NA OBJEDNÁVKU	SKLADEM	ATYP = CENA S INDIVIDUÁLNÍM PŘÍPLATKEM

Jednotlivé komponenty

světlý Ø v cm	nerez	8

OBSAHUJE:

Sada Schiedel ME 80 5 m KG

SAP objednací znak	176625
Kč / ks	6 780
hmotnost v kg	6,1

Koleno 87°ME 80

SAP objednací znak	176427
Kč / ks	717
hmotnost v kg	0,20
počet ks	1

Distanční obj.univ. 100

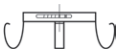

SAP objednací znak	101715
Kč / ks	375
hmotnost v kg	0,15
počet ks	2

Závěsná objímka 80

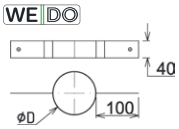

SAP objednací znak	106937
Kč / ks	626
hmotnost v kg	0,37
počet ks	1

Rovný díl 960 ME 80

SAP objednací znak	176544
Kč / ks	601
hmotnost v kg	0,81
délka v mm	960
počet ks	5

Čelní deska kovová KG

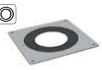

SAP objednací znak	146469
Kč / ks	818
hmotnost v kg	0,40
počet ks	1

Kónické vyústění ME 80

SAP objednací znak	168085
Kč / ks	760
hmotnost v kg	0,30
počet ks	1

Dále obsahuje:
lubrikant (900002260), montážní návod, identifikační štítek

Rovný díl 460 ME 80

SAP objednací znak	176565
Kč / ks	399
délka v mm	460
hmotnost v kg	0,4

Maltová směs tenkovrstvá (zdící a zálivková) 5 kg

SAP objednací znak	124384
Kč / ks	251
spotřeba na 1 m zdění	0,8 kg

světlý Ø v cm	keramika	16	18	20

Komínová tvárnice dvouprůduchová 1820L KG

SAP objednací znak	146462	146462	146462
Kč / ks	933	933	933
vnější rozměr v cm	36/58	36/58	36/58
rozměr šachty v cm	2x16,8/10,3	2x16,8/10,3	2x16,8/10,3
hmotnost v kg	36,50	36,50	36,50

Komínová profilovaná vložka IZO (66 cm)

SAP objednací znak	100044	100045	100046
Kč / ks	1 096	1 294	1 311
vnější rozměr v cm	18,3	20,5	21,7
hmotnost v kg	5,4	5,9	8,0

Komínová vložka pro dvířka IZO (33 cm)

SAP objednací znak	102123	102124	102125
Kč / ks	1 646	1 752	2 006
vnější rozměr v cm	18,3	20,5	21,7
hmotnost v kg	4,0	4,8	4,3

Komínová vložka kouřovod IZO (33 cm)

SAP objednací znak	102109	102110	102111
Kč / ks	1 646	1 765	2 015
vnější rozměr v cm	18,3	20,5	21,7
hmotnost v kg	4,3	4,8	5,4

Izolační rohož (nehořlavá, 33 cm) balení 6 ks

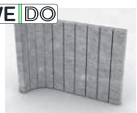

SAP objednací znak	156235	100540	100380
Kč / ks	107	114	119
spotřeba na 1ks tvárnice/ks	2	2	2
tloušťka v mm	45	31	21

Základní souprava UNI ADV PLUS

SAP objednací znak	124316	124317	124318
Kč / ks	9 446	9 817	10 335
hmotnost v kg	14,90	16,35	16,85

Kónické vyústění (kónus + distanční kroužek)

SAP objednací znak	124336	124337	124338
Kč / ks	2 841	3 001	3 291
hmotnost v kg	0,7	0,9	0,9

Betonový základ

SAP objednací znak	124331	124332	124332
Kč / ks	339	403	403
hmotnost v kg	3,50	6,50	6,50

Revizní dvířka větr. šachty bílá

SAP objednací znak	134110	134110	134110
Kč / ks	2 047	2 047	2 047
hmotnost v kg	1,0	1,0	1,0

NA OBJEDNÁVKU	SKLADEM

WE DO Zasílání službou WEDO viz. str. 78

NUTNO DOOBJEDNAT PŘIP. SOUP.

světlý Ø v cm	nerez	8
Krycí deska dvoupr. nerez. přivětr. přesah 2 cm KG bez připev. soupravy		
SAP objednací znak		146463
Kč / ks		4 673
hmotnost v kg		1,0
vnější rozměr v cm		36/36
vnitřní ø otvoru v cm		8,2

Připevňovací souprava pro krycí desku	
SAP objednací znak	102003
Kč / ks	448
hmotnost v kg	0,5

Komínová tvárnice jednoprůduchová	
SAP objednací znak	100564
Kč / ks	645
vnější rozměr v cm	28/28
hmotnost v kg	18,80

světlý Ø v cm	keramika	16	18	20
Krycí deska dvoupr. nerez. přivětr. přesah 2 cm KG bez připev. soupravy				
SAP objednací znak		171454	146465	146465
Kč / ks		6 853	6 853	6 853
hmotnost v kg		1,9	1,86	1,86
vnější rozměr v cm		44/66	44/66	44/66
vnitřní ø otvoru v cm ker/ner		21/8,2	25/8,2	25/8,2

Krycí deska dvoupr. nerez. přivětr. přesah 8 cm KG bez připev. soupravy			
SAP objednací znak	171455	146467	146467
Kč / ks	7 213	7 213	7 213
hmotnost v kg	3,06	2,96	2,96
vnější rozměr v cm	53/75	53/75	53/75
vnitřní ø otvoru v cm ker/ner	21/8,2	25/8,2	25/8,2

NUTNO DOOBJEDNAT PŘIPEVŇOVACÍ SOUPRAVU

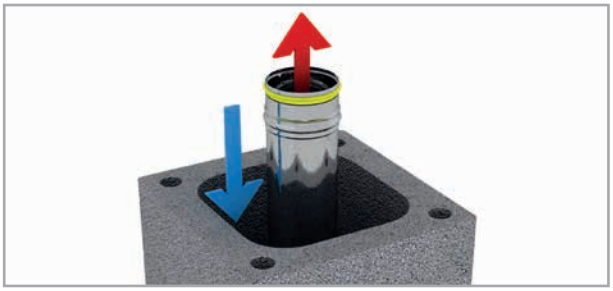

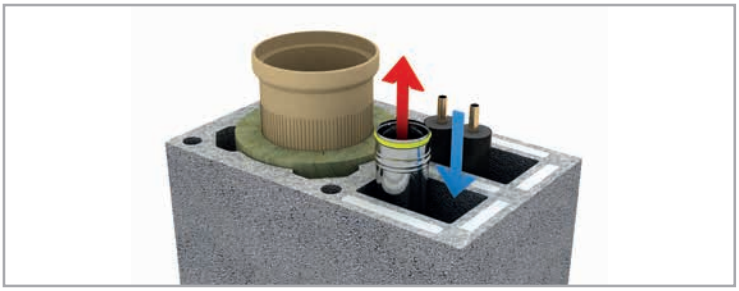

Orientační cena komínových sestav

Komínová sestava obsahuje:

Komínová sestava 8 obsahuje: Sada Schiedel ME, rovné díly dle výšky, komínové tvárnice jednoprůduchové, maltová směs tenkovrstvá 5 kg, krycí deska přivětrávací s připevňovací soupravou (přesah 2cm).

Komínová sestava 8/16 (18, 20) obsahuje: Sada Schiedel ME, rovné díly dle výšky, komínové tvárnice dvouprůduchové 1820L, maltová směs tenkovrstvá 5 kg, krycí deska přivětrávací dvouprůduchová s připevňovací soupravou (přesah 2cm), komínové vložky IZO 66 cm 18 (20), 1 ks komínová vložka pro dvířka IZO 33 cm 18 (20), 1 ks komínová vložka pro kouřovod IZO 33 cm 18 (20), izolační rohože 18 (20), 1 ks betonový základ 1820, 1 ks základní souprava UNI ADV PLUS 18 (20), 1 ks kónické vyústění 18 (20), revizní dvířka šachty.

				nerez	nerez/keramika			výška nerezu
světlý Ø v cm				8	8/16	8/18	8/20	v m
KOMÍNOVÁ SESTAVA	VÝŠKA	VÝŠKA NEREZ						
Výška komínové sestavy v m	6,00	5,00	Kč / sestava	23 770	60 146	62 884	64 495	5,00
	6.33	5,00	Kč / sestava	24 415	61 936	64 739	66 372	5,00
	6.66	5,00	Kč / sestava	25 060	63 795	66 759	68 407	5,00
	7.00	6,00	Kč / sestava	26 907	66 948	69 977	71 227	6,00
	7.33	6,00	Kč / sestava	27 811	68 807	71 997	73 262	6,00
	7.66	6,00	Kč / sestava	28 456	70 338	73 593	75 300	6,00
	8.00	7,00	Kč / sestava	30 077	73 173	76 589	78 311	7,00
	8.33	7,00	Kč / sestava	30 722	74 704	78 185	79 929	7,00
	8.66	7,00	Kč / sestava	31 367	76 563	80 205	81 964	7,00
	9.00	8,00	Kč / sestava	32 613	78 695	82 402	84 183	8,00
	9.33	8,00	Kč / sestava	33 258	80 554	84 422	86 218	8,00
	9.66	8,00	Kč / sestava	33 903	82 085	86 018	87 836	8,00
	10.00	9,00	Kč / sestava	35 149	84 545	88 639	90 472	9,00
	10.33	9,00	Kč / sestava	35 794	86 496	90 655	92 510	9,00
	10.66	9,00	Kč / sestava	36 439	88 355	92 675	94 545	9,00
	11.00	10,00	Kč / sestava	38 060	90 862	95 247	97 139	10,00

ilustrační foto

PRO PŘESNOU KALKULACI POUŽIJTE SCHIEDEL PROFI

NA OBJEDNÁVKU	SKLADEM

WEDO Zasílání službou WEDO viz. str. 78

UNI ADVANCED PLUS – Inovovaný komínový systém

Těsný systém s tenkostěnnou izostatickou vložkou, prefabrikovanou patou a broušenou tvárnicí

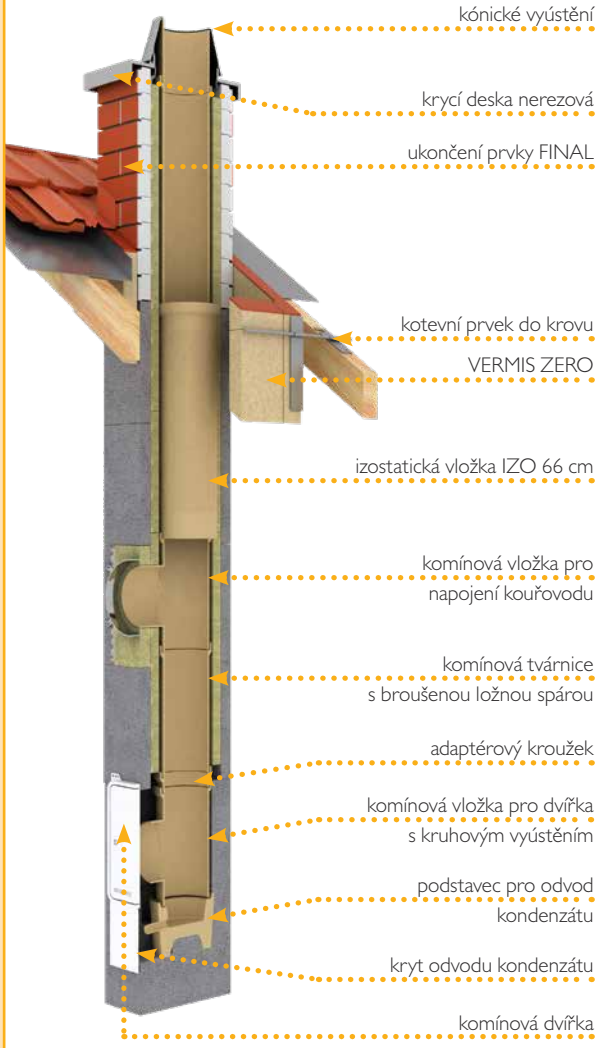

VÝHODY:

- třívrstvý komínový systém - pro těsné stavby
- typ tenkostěnné izostatické keramické vložky IZO 66 cm, s možností krácení
- s bezkonkurenční odolností vůči vlhkosti
- lehčená betonová tvárnice + tenkostěnná izostatická vložka + tepelná izolace
- tvárnice s broušenou ložnou spárou (přesné zdění)
- prefabrikovaná komínová pata pro zrychlení montáže v novém provedení TO GO

POZOR: do vyprodání zásob budou nabízeny stávající modely komínových pat

- vhodný pro spotřebiče na pevná, kapalná a plynná paliva (kromě kondenzačních)
- cenově výhodná dodávka formou 6 m sad s patou (jednoprůduchová varianta) a doplňkových bloků

POZOR:

- dvouprůduchová varianta a jednoprůduchová varianta 1416 L bez prefabrikované paty

Technická data pro Schiedel UNI ADV PLUS:				
Zatřídění dle EN 13063:				
UNI ADVANCED PLUS	EN 13063-1:2005 + A1:2007 T400 N1 D 3 G50			
UNI ADVANCED PLUS	EN 13063-2:2005 + A1:2007 T400 N1 W 2 O50			
UNI ADVANCED PLUS	EN 13063-2:2005 + A1:2007 T200 N1 W 2 O00			
UNI ADVANCED PLUS	EN 13063-3:2007 T400 N1 D 3 G50			

světlý ø (cm)	14	16	18	20
tloušťka stěny vložky (cm)	0,65	0,70	0,70	0,85

Komínová prefabrikovaná pata TO GO

NOVINKA

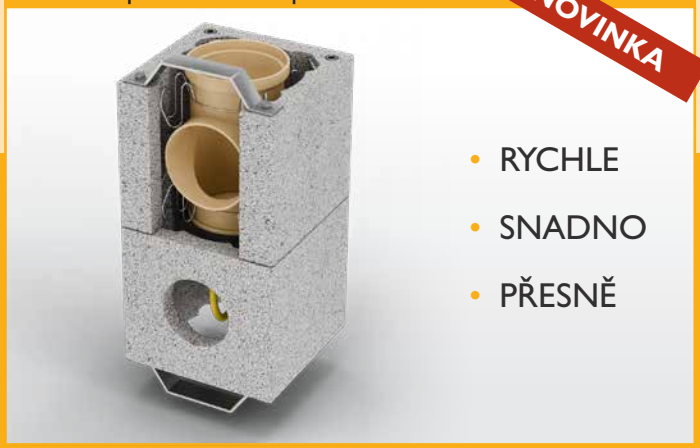

- RYCHLE
- SNADNO
- PŘESNĚ

Těsný komínový systém s novým typem izostatické vložky

NA OBJEDNÁVKU	SKLADEM	ATYP = CENA S INDIVIDUÁLNÍM PŘÍPLATKEM

Orientační cena komínových sestav

SCHIEDEL
UNI ADVANCED PLUS

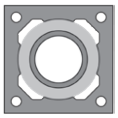

Komínová sestava obsahuje:

V komínové sestavě je zahrnuto: komínové tvárnice, komínové vložky, izolační rohože, komínová vložka pro kouřovod 90°, komínová pata 66 cm, souprava komínové paty, maltová směs, krycí deska nerezová pro zateplení (přesah 8 cm)

S PATOU

světlý Ø v cm		14	16	18	20
JEDNOPRŮDUCHOVÝ BEZ VĚTRACÍ ŠACHTY					
Výška komínové sestavy v m					
5.00	Kč / sestava	32 958	34 910	38 670	40 150
5.33	Kč / sestava	34 131	36 212	40 208	41 703
5.66	Kč / sestava	35 061	37 186	41 322	42 839
6.00	Kč / sestava	36 714	39 003	43 398	44 968
6.33	Kč / sestava	37 644	39 977	44 512	46 104
6.66	Kč / sestava	38 817	41 279	46 050	47 657
7.00	Kč / sestava	40 421	42 673	47 584	48 793
7.33	Kč / sestava	41 594	44 229	49 376	50 600
7.66	Kč / sestava	42 524	45 203	50 490	52 156
8.00	Kč / sestava	43 697	46 505	52 028	53 709
8.33	Kč / sestava	44 627	47 479	53 142	54 845
8.66	Kč / sestava	45 800	48 781	54 680	56 398
9.00	Kč / sestava	46 730	49 755	55 794	57 534
9.33	Kč / sestava	47 903	51 057	57 332	59 087
9.66	Kč / sestava	48 833	52 031	58 446	60 223
10.00	Kč / sestava	50 006	53 333	59 984	61 776
10.33	Kč / sestava	51 356	54 727	61 518	63 332
10.66	Kč / sestava	52 529	56 029	63 056	64 885
11.00	Kč / sestava	53 459	57 003	64 170	66 021

ilustrační foto

Komínová sestava obsahuje:

V komínové sestavě je zahrnuto: komínové tvárnice, komínové vložky, izolační rohože, komínová vložka pro kouřovod 90°, komínová pata 66 cm (pr. 18-20), souprava komínové paty (pr. 18-20), základní souprava (pr. 14-16), maltová směs, krycí deska nerezová pro zateplení (přesah 8 cm)

BEZ PATY S PATOU

světlý Ø v cm		14L	16L	18L	20L
JEDNOPRŮDUCHOVÝ S VĚTRACÍ ŠACHTOU					
Výška komínové sestavy v m					
5.00	Kč / sestava	35 405	37 531	42 767	44 247
5.33	Kč / sestava	36 718	38 973	44 494	45 989
5.66	Kč / sestava	37 788	40 087	45 797	47 314
6.00	Kč / sestava	39 101	41 529	47 394	48 929
6.33	Kč / sestava	40 171	42 643	48 951	50 508
6.66	Kč / sestava	41 484	44 085	50 678	52 250
7.00	Kč / sestava	42 974	45 619	52 401	53 995
7.33	Kč / sestava	44 486	47 260	54 128	55 737
7.66	Kč / sestava	45 556	48 374	55 431	57 062
8.00	Kč / sestava	46 869	49 816	57 158	58 804
8.33	Kč / sestava	47 939	50 930	58 461	60 129
8.66	Kč / sestava	49 252	52 372	60 188	61 871
9.00	Kč / sestava	50 322	53 486	61 491	63 169
9.33	Kč / sestava	51 635	54 928	63 218	64 938
9.66	Kč / sestava	52 705	56 042	64 521	66 263
10.00	Kč / sestava	54 018	57 484	66 248	68 005
10.33	Kč / sestava	55 508	59 018	67 971	69 750
10.66	Kč / sestava	56 821	60 460	69 698	71 492
11.00	Kč / sestava	58 090	61 773	71 001	72 817

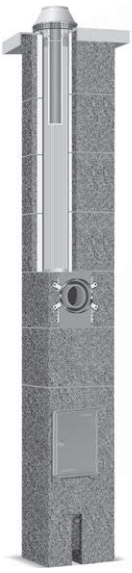

ilustrační foto

NA OBJEDNÁVKU	SKLADEM

PRO PŘESNOU KALKULACI
POUŽIJTE SCHIEDEL PROFI

Orientační cena komínových sestav

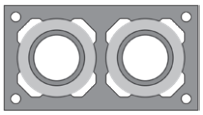

Komínová sestava obsahuje:

V komínové sestavě je zahrnuto: komínové tvárnice, betonový základ, komínové vložky, izolační rohože, komínové vložky pro kouřovod 90°, komínové vložky pro dvířka, základní soupravy, maltová směs, krycí deska nerezová pro zateplení (přesah 8 cm)

BEZ PATY - založení komína jednotlivými komponenty

světlý Ø v cm		1418	1420	1616	1618	1620	1818	1820	2020
DVOUPRŮDUCHOVÝ BEZ VĚTRACÍ ŠACHTY									
5.00	Kč / sestava	68 696	70 255	66 819	70 769	72 328	73 759	75 318	76 877
5.33	Kč / sestava	71 364	72 938	69 348	73 566	75 140	76 755	78 329	79 903
5.66	Kč / sestava	73 365	74 961	71 221	75 611	77 207	78 903	80 499	82 095
6.00	Kč / sestava	76 033	79 093	73 750	78 408	80 019	81 899	83 510	85 121
6.33	Kč / sestava	78 034	164 040	75 623	80 453	82 086	84 047	85 680	87 733
6.66	Kč / sestava	80 702	82 350	78 152	83 250	84 898	87 043	88 691	90 759
7.00	Kč / sestava	83 123	84 373	80 445	85 715	86 965	89 611	90 861	92 951
7.33	Kč / sestava	85 791	87 476	82 974	88 512	90 197	92 607	94 292	95 977
7.66	Kč / sestava	87 792	89 499	84 847	90 557	92 264	94 755	96 462	98 589
8.00	Kč / sestava	90 714	92 436	87 630	93 608	95 330	98 005	99 727	101 869
8.33	Kč / sestava	92 715	94 459	89 503	95 653	97 397	100 153	101 897	104 061
8.66	Kč / sestava	95 803	97 562	92 452	98 870	100 629	103 569	105 328	107 087
9.00	Kč / sestava	97 804	99 585	94 325	100 915	102 696	105 717	107 498	109 699
9.33	Kč / sestava	100 472	102 268	96 854	103 712	105 508	108 713	110 509	112 725
9.66	Kč / sestava	102 473	104 291	98 727	105 757	107 575	110 861	112 679	114 917
10.00	Kč / sestava	105 141	106 974	101 256	108 554	110 387	113 857	115 690	117 943
10.33	Kč / sestava	107 562	109 417	103 549	111 019	112 874	116 425	118 280	120 555
10.66	Kč / sestava	110 230	112 100	106 078	113 816	115 686	119 421	121 291	123 581
11.00	Kč / sestava	112 231	114 123	107 951	115 861	117 753	121 569	123 461	125 773

Výška kominové sestavy v m

ilustrační foto

Komínová sestava obsahuje:

V komínové sestavě je zahrnuto: komínové tvárnice, betonový základ, komínové vložky, izolační rohože, komínové vložky pro kouřovod 90°, komínové vložky pro dvířka, základní soupravy, maltová směs, krycí deska nerezová pro zateplení (přesah 8 cm)

BEZ PATY - založení komína jednotlivými komponenty

světlý Ø v cm		14L18	14L20	16L16	16L18	16L20	18L18	18L20	20L20
DVOUPRŮDUCHOVÝ S VĚTRACÍ ŠACHTOU									
5.00	Kč / sestava	71 682	73 241	69 315	73 755	75 314	76 767	78 326	79 885
5.33	Kč / sestava	74 513	76 087	71 973	76 715	78 289	79 934	81 508	83 082
5.66	Kč / sestava	76 677	78 273	73 975	78 923	80 519	82 253	83 849	85 445
6.00	Kč / sestava	79 508	81 119	76 633	81 883	83 494	85 420	87 031	88 642
6.33	Kč / sestava	81 672	83 305	78 635	84 091	85 724	87 739	89 372	91 425
6.66	Kč / sestava	84 503	86 151	81 293	87 051	88 699	90 906	92 554	94 622
7.00	Kč / sestava	87 341	88 591	83 969	89 933	91 183	93 899	95 149	97 239
7.33	Kč / sestava	90 172	91 857	86 627	92 893	94 578	97 066	98 751	100 436
7.66	Kč / sestava	92 336	94 043	88 629	95 101	96 808	99 385	101 092	103 219
8.00	Kč / sestava	95 167	96 889	91 287	98 061	99 783	102 552	104 274	106 416
8.33	Kč / sestava	97 331	99 075	93 289	100 269	102 013	104 871	106 615	108 779
8.66	Kč / sestava	100 582	102 341	96 367	103 649	105 408	108 458	110 217	111 976
9.00	Kč / sestava	102 746	104 527	98 369	105 857	107 638	110 777	112 558	114 759
9.33	Kč / sestava	105 577	107 373	101 027	108 817	110 613	113 944	115 740	117 956
9.66	Kč / sestava	107 741	109 559	103 029	111 025	112 843	116 263	118 081	120 319
10.00	Kč / sestava	110 572	112 405	105 687	113 985	115 818	119 430	121 263	123 516
10.33	Kč / sestava	113 410	115 265	108 363	116 867	118 722	122 423	124 278	126 553
10.66	Kč / sestava	116 241	118 111	111 021	119 827	121 697	125 590	127 460	129 750
11.00	Kč / sestava	118 405	120 297	113 023	122 035	123 927	127 909	129 801	132 113

Výška kominové sestavy v m

ilustrační foto

NA OBJEDNÁVKU	SKLADEM

PRO PŘESNOU KALKULACI POUŽIJTE SCHIEDEL PROFI

UNI ADVANCED PLUS sady 6 m a paty - jednoprůduchové

POZOR: DO VYPRODÁNÍ ZÁSOB BUDOU DODÁVÁNY STÁVAJÍCÍ MODELY KOMÍNOVÝCH PAT

světlý Ø v cm	14	16	18	18/45	20	20/45
Sada UNI ADV PLUS pata - 6 m (bez větrací šachty)						
SAP objednací znak	124148	124149	124150	124152	124151	124153
Kč / ks	30 934	32 871	36 750	36 710	38 025	37 812
hmotnost v kg	438,9	444,6	548,5	542,0	560,7	555,7
Obsah: 1 ks prefabrikovaná komínová pata 66 cm, 16 ks broušené komínové tvárnice, 7 nebo 8 ks komínová profilovaná vložka 66 cm ADV, 1 ks komínová vložka pro kouřovod 90° ADV 33 cm nebo 1 ks komínová vložka pro kouřovod 45° ADV 66 cm, 32 ks izolační rohože, 1 ks Souprava komínové paty, obalový a prokladový materiál						
Sada UNI ADV PLUS pata - 6 m (s větrací šachtou)						
SAP objednací znak	-	-	124156	124158	124157	124159
Kč / ks	-	-	40 406	40 386	41 679	41 646
hmotnost v kg	-	-	703,6	697,2	715,9	710,9
Obsah: 1 ks prefabrikovaná komínová pata 66 cm s větr. š., 16 ks broušené komínové tvárnice s větr. š., 7 ks komínová profilovaná vložka 66 cm, 1 ks komínová vložka pro kouřovod 90° ADV 33 cm + 1 ks komínová profilovaná vložka ADV 33 cm nebo 1 ks komínová vložka pro kouřovod 45° ADV 66 cm, 32 ks izolační rohože, 1 ks Souprava komínové paty, obalový materiál						
Komínová pata prefabrikovaná (výška 66 cm, bez větrací šachty)*						
SAP objednací znak	180130	180130	180132	180132	180132	180132
Kč / ks	5 050	5 050	5 756	5 756	5 756	5 756
hmotnost v kg	61,0	61,0	71,0	71,0	71,0	71,0
Modul komínové paty (výška 66 cm)						
SAP objednací znak	-	-	124396	124396	124396	124396
Kč / ks	-	-	797	797	797	797
hmotnost v kg	-	-	24,0	24,0	24,0	24,0
Termoizolační základ (bez větrací šachty, výška 10 cm)*						
SAP objednací znak	173280	173280	173280	173280	173280	173280
Kč / ks	3 403	3 403	3 403	3 403	3 403	3 403
vnější rozměr v cm	36/36	36/36	36/36	36/36	36/36	36/36
hmotnost v kg	2,9	2,9	2,9	2,9	2,9	2,9
Termoizolační základ (s větrací šachtou, výška 10 cm)*						
SAP objednací znak	173281	173281	173281	173281	173281	173281
Kč / ks	3 792	3 792	3 792	3 792	3 792	3 792
vnější rozměr v cm	36/50	36/50	36/50	36/50	36/50	36/50
hmotnost v kg	4,0	4,0	4,0	4,0	4,0	4,0

světlý Ø v cm	1418	1420	1616	1618	1620	1818	1820	2020
Termoizolační základ - dvouprůduchový (bez větrací šachty, výška 10 cm)								
SAP objednací znak	173282	173282	173282	173282	173282	173286	173286	173286
Kč / ks	4 695	4 695	4 695	4 695	4 695	5 125	5 125	5 125
vnější rozměr v cm	36/65	36/65	36/65	36/65	36/65	38/71	38/71	38/71
hmotnost v kg	12,9	12,9	12,9	12,9	12,9	14,8	14,8	14,8
Termoizolační základ - dvouprůduchový (s větrací šachtou, výška 10 cm)								
SAP objednací znak	173283	173283	173283	173283	173283	173287	173287	173287
Kč / ks	5 555	5 555	5 555	5 555	5 555	5 898	5 898	5 898
vnější rozměr v cm	36/83	36/83	36/83	36/83	36/83	38/88	38/88	38/88
hmotnost v kg	16,4	16,4	16,4	16,4	16,4	18,4	18,4	18,4

Betonový základ	14	16	18	18/45	20	20/45
SAP objednací znak	124331	124331	124332		124332	
Kč / ks	339	339	403		403	
hmotnost v kg	3.5	3.5	6.5		6.5	

Potřebný pro založení komína bez komínové paty

Kónické vyústění pro systém ADV a ST (kónus + distanční kroužek)					
SAP objednací znak	124335	124336	124337		124338
Kč / ks	2 612	2 841	3 001		3 291
hmotnost kg/ks	0,7	0,7	0,9		0,9

Potřebné pro řádné ukončení komína

* Komínová pata je dodávána bez komínových dvířek a krytu odvodu kondenzátu (součást Soupravy komínové paty).

** **POZOR:** V případě použití komínu Ø14 pro pevná paliva je potřeba navíc objednat revizní uzávěr na pevná paliva (SAP obj. znak 101693), který se použije místo revizního uzávěru na plyn.

NA OBJEDNÁVKU	SKLADEM

WEDO Zasílání službou WEDO viz. str. 78

Komponenty UNI ADVANCED PLUS

světlý Ø v cm	14	16	18	20	14L	16L	18L	20L
Komínová tvárnice broušená (bez větrací šachty / s větrací šachtou, výška 33 cm)								
SAP objednací znak	124465	124465	124466	124466	124470	124470	124471	124471
Kč / ks	374	374	451	451	514	514	640	640
ks / pal	24	24	24	24	18	18	18	18
vnější rozměr v cm	32/32	32/32	36/36	36/36	32/46	32/46	36/50	36/50
hmotnost v kg	20.2	20.2	25.7	25.7	30.3	30.3	33.9	33.9
rozměr větrací šachty	-	-	-	-	10/22	10/22	10/26	10/26
Komínová profilovaná vložka IZO (výška 66 cm)								
SAP objednací znak	100043	100044	100045	100046	-	-	-	-
Kč / ks	935	1 096	1 294	1 311	-	-	-	-
ks / pal	28	24	20	15	-	-	-	-
vnější rozměr v cm	15,3	18,3	20,5	21,7	-	-	-	-
hmotnost v kg	3,9	5,4	5,9	8,0	-	-	-	-
Komínová profilovaná vložka IZO (výška 33 cm)								
SAP objednací znak	101992	102042	102043	102044	-	-	-	-
Kč / ks	589	712	859	864	-	-	-	-
ks / pal	120	96	80	60	-	-	-	-
vnější rozměr v cm	15,3	18,3	20,5	21,7	-	-	-	-
hmotnost v kg	2,2	2,9	3,1	4,1	-	-	-	-
Komínová vložka IZO (pro dvířka, výška 33 cm)								
SAP objednací znak	102122	102123	102124	102125	-	-	-	-
Kč / ks	1 449	1 646	1 752	2 006	-	-	-	-
ks / pal	48	44	30	26	-	-	-	-
vnější rozměr v cm	15,3	18,3	20,5	21,7	-	-	-	-
hmotnost v kg	3,4	4,0	4,8	4,3	-	-	-	-
Komínová vložka IZO (pro napojení kouřovodu 90°, výška 33 cm)								
SAP objednací znak	102025	177442	102110	102111	-	-	-	-
Kč / ks	1 449	1 805	1 765	2 015	-	-	-	-
vnější rozměr v cm	15,3	18,3	20,5	21,7	-	-	-	-
hmotnost v kg	3,6	4,3	4,8	5,4	-	-	-	-
Komínová vložka IZO (pro napojení kouřovod 45°, výška 66 cm)								
SAP objednací znak	177043	177044	177045	177046	-	-	-	-
Kč / ks	2 744	2 976	3 206	3 442	-	-	-	-
ks / pal	15	12	7	7	-	-	-	-
vnější rozměr v cm	15,3	18,3	20,5	21,7	-	-	-	-
hmotnost v kg	-	-	-	-	-	-	-	-
Izolační rohož (nehořlavá, výška 33 cm)								
SAP objednací znak	100539	100378	100540	100380	-	-	-	-
Kč / ks	105	108	114	119	-	-	-	-
spotřeba na 1 tvárnici / ks	2	2	2	2	-	-	-	-
tloušťka v mm	31	23	31	21	-	-	-	-
hmotnost v kg	0,3	0,3	0,4	0,3	-	-	-	-

světlý Ø v cm	1418	1420	1616	1618*	1620*	1818	1820	2020
Komínová tvárnice broušená (bez větrací šachty, dvouprůduchová, výška 33 cm)								
SAP objednací znak	124468	124468	124467	124468	124468	124469	124469	124469
Kč / ks	782	782	673	782	782	822	822	822
ks / pal	12	12	12	12	12	12	12	12
vnější rozměr v cm	36/64	36/64	32/59	36/64	36/64	36/67	36/67	36/67
hmotnost v kg	41.4	41.4	34,7	41.4	41.4	39.6	39.6	39.6
Komínová tvárnice broušená (s větrací šachtou, dvouprůduchová, výška 33 cm)								
SAP objednací znak	124473	124473	124472	124473	124473	124474	124474	124474
Kč / ks	945	945	802	945	945	993	993	993
ks / pal	12	12	12	12	12	12	12	12
vnější rozměr v cm	36/81	36/81	32/72	36/81	36/81	36/83	36/83	36/83
rozměr větrací šachty	14/26	14/26	10/22	14/26	14/26	13/26	13/26	13/26
hmotnost v kg	51.3	51.3	43,2	51.3	51.3	50.0	50.0	50.0

NA OBJEDNÁVKU	SKLADEM

* T-kus napojení kouřovodu (SAP obj. znak 102109)

WEDO Zasílání službou WEDO viz. str. 78

SCHIEDEL
UNI ADVANCED PLUS

UNI ADVANCED PLUS - souprava komínové paty

světlý Ø v cm	14**	16	16/45	18	18/45	20	20/45
Souprava komínové paty							
SAP objednací znak	124321	124322	149806	124323	124325	124324	124326
Kč / ks	7 477	7 677	7 044	7 910	7 199	8 613	7 933
hmotnost v kg	10,1	10,0	9,9	9,6	9,5	9,6	9,5

Obsahuje:

Adaptérový kroužek							
SAP objednací znak	102216	102217	102217	102218	102218	102219	102219
Kč / ks	476	527	527	534	534	749	749
hmotnost v kg	1,6	1,1	1,1	0,8	0,8	0,8	0,8
Spárovací hmota FM RAPID (balení 310 ml (Ø14-20))							
SAP objednací znak	100020	100020	100020	100020	100020	100020	100020
Kč / ks	420	420	420	420	420	420	420
spotřeba na 6 bm/ks	2	2	2	2	2	3	3
hmotnost v kg	0,7	0,7	0,7	0,7	0,7	0,7	0,7
Komínová dvířka ALU ADV - bílá							
SAP objednací znak	102204	102204	102204	102204	102204	102204	102204
Kč / ks	1 882	1 882	1 882	1 882	1 882	1 882	1 882
hmotnost v kg	1,8	1,8	1,8	1,8	1,8	1,8	1,8
vnější rozměr rámečku š x v (cm)	27 x 37,5	27 x 37,5	27 x 37,5	27 x 37,5	27 x 37,5	27 x 37,5	27 x 37,5
Kryt odvodu kondenzátu - bílý							
SAP objednací znak	118834	118834	118834	118834	118834	118834	118834
Kč / ks	733	733	733	733	733	733	733
hmotnost v kg	-	-	-	-	-	-	-
Čelní deska ADV minerální							
SAP objednací znak	102046	102046	149808	102047	124333	102047	124334
Kč / ks	802	802	817	940	963	940	980
hmotnost v kg	0,6	0,6	0,6	0,6	0,6	0,6	0,6
Revizní uzávěr*	pro plyn	pro pevná paliva					
SAP objednací znak	100550	101693	101693	101693	101693	101693	101693
Kč / ks	1 169	1 308	1 308	1 308	1 308	1 308	1 308
světlý Ø PA v cm	18	18	18	18	18	18	18
hmotnost v kg	1,2	1,3	1,3	1,3	1,3	1,3	1,3
Omítkový kroužek							
SAP objednací znak	101971	101971	-	101972	-	101972	-
Kč / ks	646	646	-	720	-	720	-
hmotnost v kg	0,1	0,1	-	0,1	-	0,1	-
Vyhlazovač spár							
SAP objednací znak	131254	131255	131255	131256	131256	131257	131257
Kč / ks	726	733	733	750	750	809	809
hmotnost v kg	0,3	0,4	0,4	0,4	0,4	0,4	0,5

Dále obsahuje: montážní návod, identifikační štítek

* **POZOR**: Všechny typy komínových pat obsahují vybírací otvor Ø18, pro Ø14 revizní uzávěr na plyn 18, pro Ø16, 18, 20 revizní uzávěr pro pevná paliva 18.

** **POZOR:** V případě použití komínu Ø14 pro pevná paliva je potřeba navíc objednat revizní uzávěr na pevná paliva (SAP obj. znak 101693), který se použije místo revizního uzávěru na plyn.

Základní souprava UNI ADV PLUS							
SAP objednací znak	124315	124316	149807	124317	124319	124318	124320
Kč / ks	9 275	9 446	8 815	9 817	9 121	10 335	9 712
hmotnost v kg	13,4	14,9	14,8	16,4	16,3	16,9	16,8
Obsah: podstavec pro odvod kondenzátu, čelní deska, komínová dvířka ALU ADV, revizní uzávěr, kryt odvodu kondenzátu, spárovací hmota dle spotřeby, vyhlazovač spar, omítkový kroužek, montážní návod, identifikační štítek							

světlý Ø v cm	14	16	18	20
Manžeta pro desku (betonovanou na místě) pro systém ADV a ST				
SAP objednací znak	100509	100509	100510	100510
Kč / ks	875	875	961	961
hmotnost kg/ks	0,4	0,4	0,5	0,5

NA OBJEDNÁVKU	SKLADEM

WEDO Zasílání službou WEDO viz. str. 78

Sady ADV FINAL jednoprůduchové

Kónické vyústění není součastí sady FINAL

Výhody:

- jednoduchá manipulace
- jednoduchá a rychlá montáž
- úspora času i peněz
- elegantní zakončení komína
- jednoduché objednání i dodávka

Zachování cihelné vazby

FINAL 1
1 spára

FINAL 2
2 spáry

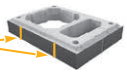

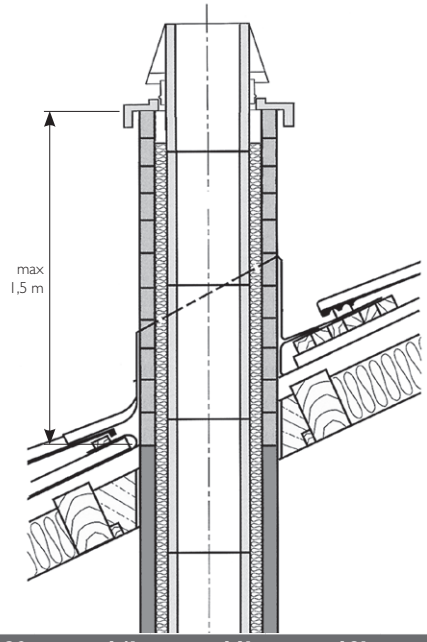

POZOR: Komínové tvárnice FINAL - jsou betonové výrobky, u kterých jsou výskyt povrchových výkvětů a odchylky barevnosti běžnými projevy zrání výrobku a nelze je proto považovat za vadu výrobku.

POZOR: Možnost odlišné barevnosti v různě dodaných šaržích.

Obecně platí:
Komín z prvků FINAL musí být staticky zajištěn dodávanou výztuží. Maximální výška nadstřešní části z prvků FINAL je 1,5 m. Výšku nad 1,5 m je nutno posoudit statickým výpočtem (firma Schiedel neprovádí).

světlý Ø v cm	14	16	18	20	14L	16L	18L	20L
Sada ADV FINAL (výška 112,5 cm, bez větrací šachty / s větrací šachtou)								
pro ukončení 112,5 cm **1. - FINAL červený** **2. - FINAL hnědý** **3. - FINAL černý**								
1. SAP objednací znak	-	124340	124341	124342	-	-	-	-
2. SAP objednací znak	-	124351	124352	124353	-	-	-	-
3. SAP objednací znak	-	124362	124363	124364	-	-	-	-
Kč / ks	-	15 195	16 337	16 423	-	-	-	-
hmotnost v kg (bez palety EURO)	179,3	180,5	212,0	215,2	-	-	-	-
Obsah: 15 ks tvárnice FINAL, 2 ks komínové vložky 66 cm, 8 ks izolační rohož, 1 ks krycí deska FINAL nerezová, 2 ks maltová směs tenkovrstvá 5 kg, 2 ks statická souprava 2 x 3 m, montážní návod, obalový a prokladový materiál								

NEOBSAHUJE KÓNICKÉ VYÚSTĚNÍ

Komínová tvárnice FINAL (bez větrací šachty, výška 7,5 cm)								
1. - FINAL červený **2. - FINAL hnědý** **3. - FINAL černý**								
1. SAP objednací znak	118700	118700	113721	113721	-	-	-	-
2. SAP objednací znak	118701	118701	118702	118702	-	-	-	-
3. SAP objednací znak	118703	118703	118704	118704	-	-	-	-
Kč / ks	389	389	416	416	-	-	-	-
ks / pal	90	90	90	90	-	-	-	-
vnější rozměr v cm	34/34	34/34	38/38	38/38	-	-	-	-
hmotnost v kg	9.5	9.5	11.5	11.5	-	-	-	-

	FINAL 1				FINAL 2			
Komínová tvárnice FINAL (s větrací šachtou, výška 7,5 cm)								
1. - FINAL červený **2. - FINAL hnědý** **3. - FINAL černý**								
1. SAP objednací znak	-	-	114027	114027	-	-	114026	114026
2. SAP objednací znak	-	-	113926	113926	-	-	113922	113922
3. SAP objednací znak	-	-	113925	113925	-	-	113921	113921
Kč / ks	-	-	428	428	-	-	428	428
ks / pal	-	-	60	60	-	-	60	60
vnější rozměr v cm	-	-	38/52	38/52	-	-	38/52	38/52
hmotnost v kg	-	-	16.3	16.3	-	-	16.3	16.3

POZOR: z důvodu cihelné vazby jsou dva typy tvárnic FINAL s větrací šachtou

SCHIEDEL PROFI

ONLINE KONFIGURAČNÍ NÁSTROJ PRO OBCHODNÍ PARTNERY

Proč využívat Schiedel PROFI?

- pro snadné konfigurace keramických i nerezových komínů
- pro snadné konfigurace kamen i integrovaných krbů
- přímé napojení s informačním systémem SAP
- možnost vytváření online nabídek
- snadné objednávání online
- aktuálnost zboží (včetně např. technických informací a obrázků)

NA OBJEDNÁVKU	SKLADEM

Krakorcové a krycí desky nerezové - jednoprůduchové

světlý Ø v cm	14	16	18	20	14L	16L	18L	20L
KRAKORCOVÉ DESKY								
Krakorcová deska (bez větrací šachty / s větrací šachtou)								
SAP objednací znak	100481	100481	100483	100483	100490	100490	100492	100492
Kč / ks	1 445	1 445	1 694	1 694	1 985	1 985	2 101	2 101
vnější rozměr v cm	58/58	58/58	62/62	62/62	58/72	58/72	62/76	62/76
hmotnost v kg	40.4	40.4	44.6	44.6	49.8	49.8	54.4	54.4

KRYCÍ DESKY PRO OBEZDĚNÍ, PŘESAH 15 CM

NUTNO DOOBJEDNAT PŘIPEVŇOVACÍ SOUPRAVU

Krycí deska - nerezová (bez větrací šachty / s větrací šachtou, pro obezdění, přesah 15 cm, bez připevňovací soupravy)								
SAP objednací znak	114837	114837	115111	115111	115311	115311	115691	115691
Kč / ks	2 091	2 091	2 326	2 326	2 705	2 705	2 964	2 964
vnější rozměr v cm	64/64	64/64	68/68	68/68	64/78	64/78	68/82	68/82
vnitřní průměr otvoru v cm	21	21	25	25	21	21	25	25
hmotnost v kg	2,4	2,4	2,7	2,7	2,8	2,8	3,1	3,1

KRYCÍ DESKY PRO ZATEPLENÍ, PŘESAH 8 CM

Krycí deska - nerezová (bez větrací šachty / s větrací šachtou, pro zateplení, přesah 8 cm, bez připevňovací soupravy)								
SAP objednací znak	102970	102970	102972	102972	102978	102978	102980	102980
Kč / ks	1 877	1 877	2 086	2 086	2 175	2 175	2 426	2 426
vnější rozměr v cm	49/49	49/49	53/53	53/53	49/63	49/63	53/67	53/67
vnitřní průměr otvoru v cm	21	21	25	25	21	21	25	25
hmotnost v kg	1,5	1,5	1,6	1,6	1,9	1,9	2,0	2,0

Připevňovací souprava pro krycí desku	
SAP objednací znak	102003
Kč / ks	448
hmotnost v kg	0,5

KRYCÍ DESKY FINAL, PŘESAH 2 CM

SOUČÁSTÍ SADY UNI ADV FINAL

Krycí deska FINAL - nerezová (bez větrací šachty / s větrací šachtou, pro ukončení FINAL, přesah 2 cm) - BEZ PŘIPEVŇOVACÍ SOUPRAVY								
SAP objednací znak	111654	111654	111951	111951	112154	112154	112474	112474
Kč / ks	2 173	2 173	2 445	2 445	2 347	2 347	2 599	2 599
vnější rozměr v cm	40/40	40/40	44/44	44/44	40/54	40/54	44/58	44/58
vnitřní průměr otvoru v cm	21	21	25	25	21	21	25	25
hmotnost v kg	1.0	1.0	1.1	1.1	1.2	1.2	1.4	1.4

Pro desku betonovanou na místě objednejte Plechovou manžetu pro ztracené bednění na str. 30

NA OBJEDNÁVKU	SKLADEM

WEDO Zasílání službou WEDO viz. str. 78

UNI ADVANCED PLUS Krycí desky nerezové - dvouprůduchové

Další kombinace jsou uvedeny v konfigurátoru a na www.schiedel.cz

světlý Ø v cm	1418	1420	1616	1618	1620	1818	1820	2020
KRAKORCOVÉ DESKY								
Krakorcová deska bez větrací šachty								
SAP objednací znak	100484	100484	100482	100484	100484	100485	100485	100485
Kč / ks	2 635	2 635	2 453	2 635	2 635	2 662	2 662	2 662
vnější rozměr v cm	62/90	62/90	58/85	62/90	62/90	62/93	62/93	62/93
hmotnost v kg	62,7	62,7	56,5	62,7	62,7	63,0	63,0	63,0
Krakorcová deska s větrací šachtou								
SAP objednací znak	100493	100493	100491	100493	100493	100494	100494	100494
Kč / ks	2 515	2 515	2 271	2 515	2 515	2 593	2 593	2 593
vnější rozměr v cm	62/107	62/107	58/98	62/107	62/107	62/109	62/109	62/109
hmotnost v kg	73,5	73,5	64,9	73,5	73,5	73,3	73,3	73,3
KRYCÍ DESKY PRO OBEZDĚNÍ, PŘESAH 15 CM								
Krycí deska - nerezová (bez větrací šachty, pro obezdění, přesah 15 cm, bez připevňovací soupravy)								
SAP objednací znak	116173	116173	ATYP	116173	116173	116198	116198	116198
Kč / ks	4 284	4 284	na vyžádání	4 284	4 284	4 441	4 441	4 441
vnější rozměr v cm	68/96	68/96	64/91	68/96	68/96	68/99	68/99	68/99
vnitřní průměr otvoru v cm	21/25	21/25	21/21	21/25	21/25	25/25	25/25	25/25
hmotnost v kg	3,5	3,5	3,1	3,5	3,5	3,6	3,6	3,6
Krycí deska - nerezová (s větrací šachtou, pro obezdění, přesah 15 cm, bez připevňovací soupravy)								
SAP objednací znak	ATYP	ATYP	ATYP	ATYP	ATYP	116596	116596	116596
Kč / ks	na vyžádání	na vyžádání	na vyžádání	na vyžádání	na vyžádání	5 780	5 780	5 780
vnější rozměr v cm	68/113	68/113	64/108	68/113	68/113	68/115	68/115	68/115
vnitřní průměr otvoru v cm	21/25	21/25	21/21	21/25	21/25	25/25	25/25	25/25
hmotnost v kg	4,0	4,0	3,6	4,0	4,0	4,0	4,0	4,0
KRYCÍ DESKY PRO ZATEPLENÍ, PŘESAH 8 CM								
Krycí deska - nerezová (bez větrací šachty, pro zateplení, přesah 8 cm, bez připevňovací soupravy)								
SAP objednací znak	102973	102973	102971	102973	102973	102974	102974	102974
Kč / ks	3 194	3 194	2 990	3 194	3 194	3 367	3 367	3 367
vnější rozměr v cm	53/81	53/81	49/76	53/81	53/81	53/84	53/84	53/84
vnitřní průměr otvoru v cm	21/25	21/25	21/21	21/25	21/25	25/25	25/25	25/25
hmotnost v kg	2,3	2,3	1,9	2,3	2,3	2,3	2,3	2,3
Krycí deska - nerezová (s větrací šachtou, pro zateplení, přesah 8 cm, bez připevňovací soupravy)								
SAP objednací znak	102981	102981	102979	102981	102981	102982	102982	102982
Kč / ks	3 735	3 735	3 551	3 735	3 735	3 810	3 810	3 810
vnější rozměr v cm	53/98	53/98	49/89	53/98	53/98	53/100	53/100	53/100
vnitřní průměr otvoru v cm	21/25	21/25	21/21	21/25	21/25	25/25	25/25	25/25
hmotnost v kg	2,7	2,7	2,7	2,3	2,7	2,7	2,7	2,7
Připevňovací souprava pro krycí desku								
SAP objednací znak	102003							
Kč / ks	448							
hmotnost v kg	0,5							
KRYCÍ DESKY NEREZOVÉ FINAL, PŘESAH 2 CM								
Krycí deska FINAL - nerezová (bez větrací šachty, pro ukončení FINAL, přesah 2 cm) - BEZ PŘIPEVŇOVACÍ SOUPRAVY								
SAP objednací znak	113026	113026	-	113026	113026	113044	113044	113044
Kč / ks	2 797	2 797	-	2 797	2 797	3 023	3 023	3 023
vnější rozměr v cm	44/72	44/72	-	44/72	44/75	44/75	44/75	44/75
vnitřní průměr otvoru v cm	21/25	21/25	-	21/25	21/25	25/25	25/25	25/25
hmotnost v kg	1,7	1,7	-	1,7	1,7	1,7	1,7	1,7

NUTNO DOOBJEDNAT PŘIPEVŇOVACÍ SOUPRAVU

Pro desku betonovanou na místě objednejte Manžetu pro desku na str. 30

NA OBJEDNÁVKU	SKLADEM

WEDO Zasílání službou WEDO viz. str. 78

Komínové pláště z vláknitého betonu UNI ADVANCED PLUS, STABIL

SCHIEDEL
UNI ADVANCED PLUS

Dodávka pláště na paletě: **do 150 cm - paleta EURO**
nad 150 cm - paleta ATYP

POZOR: na prodejní objednávce je komínový plášť veden pod jedním SAP kódem 990000040 jako atyp. Dodávka bez kónického vyústění

	průměr (cm)	otvor v krycí desce (cm)	vnější rozměr tvárnice	rozměr plášť (cm)	váha (kg/bm)	výška (cm)	75	100	125	150	175	200	250
Jednoprůduchový bez větrací šachty	14-16	21	32/32	49/49	51	Obj. zn. O	94011216	94021216	94031216	94041216	94051216	94061216	94071216
						Kč / ks	21 440	24 426	27 412	30 398	33 384	36 370	42 342
						Obj. zn.	72211216	72221216	72231216	72241216	72251216	72261216	72271216
						Obj. zn. Č	74211216	74221216	74231216	74241216	74251216	74261216	74271216
						Obj. zn. H	74281216	74291216	74301216	74311216	74321216	74331216	74341216
						Kč / ks	22 083	25 159	28 234	31 310	34 386	37 461	43 612
	18-20	25	36/36	49/49	51	Obj. zn. O	94011820	94021820	94031820	94041820	94051820	94061820	94071820
						Kč / ks	21 051	24 015	26 979	29 943	32 907	35 871	41 799
						Obj. zn.	72211820	72221820	72231820	72241820	72251820	72261820	72271820
						Obj. zn. Č	74211820	74221820	74231820	74241820	74251820	74261820	74271820
						Obj. zn. H	74281820	74291820	74301820	74311820	74321820	74331820	74341820
						Kč / ks	21 683	24 735	27 788	30 841	33 894	36 947	43 053
Jednoprůduchový s větrací šachtou	14-16	21	32/46	49/67	61	Obj. zn. O	94811216	94821216	94831216	94841216	94851216	94861216	94871216
						Kč / ks	22 189	25 605	29 021	32 437	35 853	39 269	46 101
						Obj. zn.	72811216	72821216	72831216	72841216	72851216	72861216	72871216
						Obj. zn. Č	74811216	74821216	74831216	74841216	74851216	74861216	74871216
						Obj. zn. H	74881216	74891216	74901216	74911216	74921216	74931216	74941216
						Kč / ks	22 855	26 373	29 892	33 410	36 929	40 447	47 484
	18-20	25	36/50	49/67	61	Obj. zn. O	94811820	94821820	94831820	94841820	94851820	94861820	94871820
						Kč / ks	22 189	25 605	29 021	32 437	35 853	39 269	46 101
						Obj. zn.	72811820	72821820	72831820	72841820	72851820	72861820	72871820
						Obj. zn. Č	74811820	74821820	74831820	74841820	74851820	74861820	74871820
						Obj. zn. H	74881820	74891820	74901820	74911820	74921820	74931820	74941820
						Kč / ks	22 855	26 373	29 892	33 410	36 929	40 447	47 484
Dvouprůduchový bez větrací šachty	14/14 16/16 16/14	21/21	32/59	49/80	75	Obj. zn. O	94411216	94421216	94431216	94441216	94451216	94461216	94471216
						Kč / ks	24 569	28 234	31 899	35 564	39 229	42 894	50 224
						Obj. zn.	72411216	72421216	72431216	72441216	72451216	72461216	72471216
						Obj. zn. Č	74411216	74421216	74431216	74441216	74451216	74461216	74471216
						Obj. zn. H	74481216	74491216	74501216	74511216	74521216	74531216	74541216
						Kč / ks	25 306	29 081	32 856	36 631	40 406	44 181	51 731
	14/18 16/18 14/20 16/20	21/25	36/64	49/80	75	Obj. zn. O	94411220	94421220	94431220	94441220	94451220	94461220	94471220
						Kč / ks	24 569	28 234	31 899	35 564	39 229	42 894	50 224
						Obj. zn.	72411220	72421220	72431220	72441220	72451220	72461220	72471220
						Obj. zn. Č	74411220	74421220	74431220	74441220	74451220	74461220	74471220
						Obj. zn. H	74481220	74491220	74501220	74511220	74521220	74531220	74541220
						Kč / ks	25 306	29 081	32 856	36 631	40 406	44 181	51 731
	18/18 20/20	25/25	36/67	49/80	75	Obj. zn. O	94411820	94421820	94431820	94441820	94451820	94461820	94471820
						Kč / ks	24 938	28 603	32 268	35 933	39 598	43 263	50 593
						Obj. zn.	72411820	72421820	72431820	72441820	72451820	72461820	72471820
						Obj. zn. Č	74411820	74421820	74431820	74441820	74451820	74461820	74471820
						Obj. zn. H	74481820	74491820	74501820	74511820	74521820	74531820	74541820
						Kč / ks	25 686	29 461	33 236	37 011	40 786	44 561	52 111
Dvouprůduchový s větrací šachtou	14/18 16/16 16/14	21/21	32/72	49/92	77	Obj. zn. O	94611216	94621216	94631216	94641216	94651216	94661216	94671216
						Kč / ks	25 548	29 534	33 520	37 506	41 492	45 478	53 450
						Obj. zn.	72611216	72621216	72631216	72641216	72651216	72661216	72671216
						Obj. zn. Č	74611216	74621216	74631216	74641216	74651216	74661216	74671216
						Obj. zn. H	74681216	74691216	74701216	74711216	74721216	74731216	74741216
						Kč / ks	26 314	30 420	34 526	38 631	42 737	46 842	55 054
	14/18 16/18 14/20 16/20	21/25	36/81	49/99	80	Obj. zn. O	94611220	94621220	94631220	94641220	94651220	94661220	94671220
						Kč / ks	25 648	29 634	33 620	37 606	41 592	45 578	53 550
						Obj. zn.	72611220	72621220	72631220	72641220	72651220	72661220	72671220
						Obj. zn. Č	74611220	74621220	74631220	74641220	74651220	74661220	74671220
						Obj. zn. H	74681220	74691220	74701220	74711220	74721220	74731220	74741220
						Kč / ks	26 417	30 523	34 629	38 734	42 840	46 945	55 157
	18/18 20/20	25/25	36/84	49/99	80	Obj. zn. O	94611820	94621820	94631820	94641820	94651820	94661820	94671820
						Kč / ks	25 648	29 634	33 620	37 606	41 592	45 578	53 550
						Obj. zn.	72611820	72621820	72631820	72641820	72651820	72661820	72671820
						Obj. zn. Č	74611820	74621820	74631820	74641820	74651820	74661820	74671820
						Obj. zn. H	74681820	74691820	74701820	74711820	74721820	74731820	74741820
						Kč / ks	26 417	30 523	34 629	38 734	42 840	46 945	55 157

72.... - struktura cihlová - černá
74.... - struktura cihlová - cihlová hnědá (vandyck braun) H
74.... - struktura cihlová - cihlová červená (ziegelrot) Č
94.... - struktura omítková bílá

Dodací lhůta plášťů je 3-4 týdny

STABIL - Schiedel kvalita s atraktivní cenou
30 let záruka

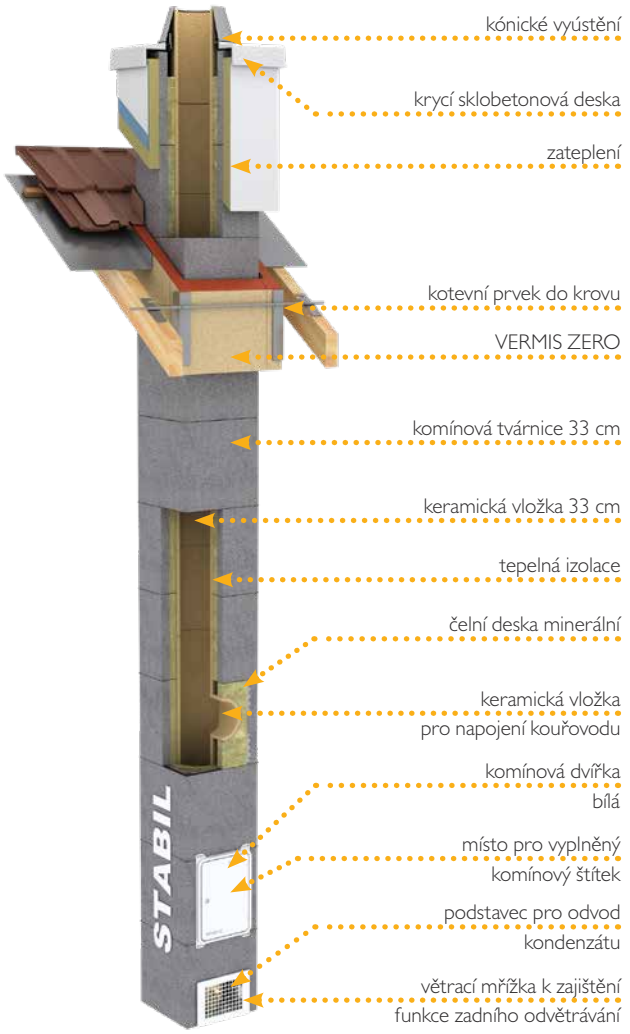

VÝHODY:

- ideální pro pevná paliva
- třívrstvý komín - tvárnice, tepelná izolace,
- keramická vložka z technické keramiky, systém pero - drážka (nelze krátit)
- kvalitní, bezpečný a cenově dostupný komínový systém
- krycí deska z vláknitého betonu
- systém zadního odvětrání odvádí případnou vlhkost z tepelné izolace

Technická data pro Schiedel STABIL:	
Zatřídění dle EN 13063:	
STABIL	EN 13063-1:2005 + A1:2007 - T400 N1 D 3 G50
STABIL	EN 13063-2:2005 + A1:2007 - T200 N1 W 2 O50

světlý ø (cm)	14	16	18	20	25	30
tloušťka stěny vložky (cm)	1,5	1,5	1,5	1,5	2,5	2,5

Ø 35 na doptání

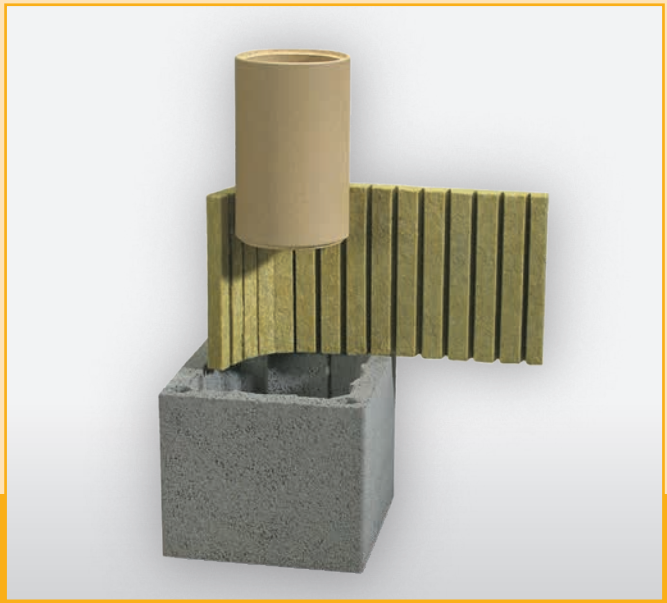

prověřený komínový systém dostupný pro každého

NA OBJEDNÁVKU	SKLADEM	ATYP = CENA S INDIVIDUÁLNÍM PŘÍPLATKEM

Orientační cena komínových sestav

SCHIEDEL
STABIL

Komínová sestava obsahuje:

komínové tvárnice, komínové vložky, izolační rohože, komínová vložka pro kouřovod 90°, komínová vložka pro dvířka, základní souprava, krycí deska sklobetonová pro zateplení (přesah 8 cm), kónické vyústění, maltová směs, maltovací šablona

JEDNOPRŮDUCHOVÝ BEZ VĚTRACÍ ŠACHTY

ilustrační foto

světlý Ø v cm		14	16	18	20	25	30
Výška komínové sestavy v m							
5.00	Kč / sestava	26 688	28 608	30 773	32 212	49 940	64 569
5.33	Kč / sestava	27 475	29 504	31 747	33 262	52 891	66 455
5.66	Kč / sestava	28 262	30 400	32 721	34 312	54 712	68 341
6.00	Kč / sestava	29 367	31 637	34 008	35 696	56 334	70 227
6.33	Kč / sestava	30 154	32 953	34 982	36 746	57 956	72 113
6.66	Kč / sestava	30 941	33 849	35 956	37 796	59 578	73 999
7.00	Kč / sestava	31 728	34 745	37 350	39 266	61 200	77 214
7.33	Kč / sestava	32 515	35 641	38 324	40 316	62 822	79 299
7.66	Kč / sestava	33 722	36 537	39 298	41 366	65 773	81 185
8.00	Kč / sestava	34 509	37 433	40 272	42 416	67 395	83 071
8.33	Kč / sestava	35 296	38 749	41 246	43 466	69 216	84 957
8.66	Kč / sestava	36 083	39 645	42 640	44 936	70 838	86 843
9.00	Kč / sestava	36 870	40 541	43 813	46 185	72 460	88 729
9.33	Kč / sestava	37 657	41 437	44 787	47 235	74 082	91 944
9.66	Kč / sestava	38 444	42 333	45 761	48 285	75 704	94 029
10.00	Kč / sestava	39 430	43 428	46 735	49 335	77 326	95 915
10.33	Kč / sestava	40 637	44 744	48 129	50 805	80 277	97 801
10.66	Kč / sestava	41 424	45 640	49 103	51 855	81 899	99 687
11.00	Kč / sestava	42 211	46 536	50 077	52 905	83 720	101 573

Komínová sestava obsahuje:

komínové tvárnice, komínové vložky, izolační rohože, komínová vložka pro kouřovod 90°, komínová vložka pro dvířka, základní souprava, krycí deska sklobetonová pro zateplení (přesah 8 cm), kónické vyústění, maltová směs, maltovací šablona

JEDNOPRŮDUCHOVÝ S VĚTRACÍ ŠACHTOU

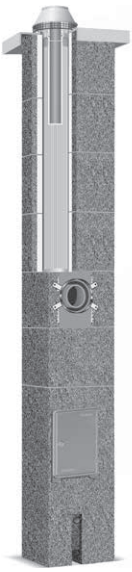

ilustrační foto

světlý Ø v cm		14L	16L	18L	20L	25L	30L
Výška komínové sestavy v m							
5.00	Kč / sestava	29 826	31 746	33 390	34 829	54 747	69 483
5.33	Kč / sestava	30 807	32 836	34 522	36 037	57 912	71 598
5.66	Kč / sestava	31 788	33 926	35 654	37 245	59 748	73 713
6.00	Kč / sestava	32 769	35 016	37 134	38 823	61 584	75 828
6.33	Kč / sestava	33 750	36 526	38 266	40 031	63 420	78 142
6.66	Kč / sestava	34 731	37 616	39 597	41 858	65 256	80 257
7.00	Kč / sestava	35 712	38 905	41 149	43 066	67 092	83 701
7.33	Kč / sestava	36 892	39 995	42 281	44 274	68 928	85 816
7.66	Kč / sestava	38 293	41 085	43 413	45 482	72 292	87 931
8.00	Kč / sestava	39 274	42 175	44 545	46 690	74 128	90 046
8.33	Kč / sestava	40 255	43 685	45 677	47 898	75 964	92 360
8.66	Kč / sestava	41 236	44 775	47 229	49 526	77 800	94 475
9.00	Kč / sestava	42 217	45 865	48 361	50 734	79 636	96 590
9.33	Kč / sestava	43 198	46 955	49 493	51 942	81 472	100 034
9.66	Kč / sestava	44 179	48 045	50 824	53 349	83 308	102 149
10.00	Kč / sestava	45 160	49 135	51 956	54 557	85 343	104 264
10.33	Kč / sestava	46 561	50 645	53 508	56 185	88 508	106 578
10.66	Kč / sestava	47 741	51 735	54 640	57 393	90 344	108 693
11.00	Kč / sestava	48 722	53 024	55 772	58 601	92 180	110 808

NA OBJEDNÁVKU	SKLADEM

PRO PŘESNOU KALKULACI
POUŽIJTE SCHIEDEL PROFI

Orientační cena komínových sestav

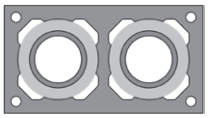

Komínová sestava obsahuje:

komínové tvárnice, komínové vložky, izolační rohože, komínové vložky pro kouřovod 90°, komínová vložka pro dvířka, základní soupravy, krycí deska sklobetonová pro zateplení (přesah 8 cm), kónické vyústění, maltová směs, maltovací šablona

DVOUPRŮDUCHOVÝ BEZ VĚTRACÍ ŠACHTY

ilustrační foto

světlý Ø v cm		1418	1420	1616	1618	1620	1818	1820	2020
Výška komínové sestavy v m									
5.00	Kč / sestava	55 286	56 725	54 251	57 206	58 645	59 181	60 620	62 059
5.33	Kč / sestava	56 996	58 511	55 946	59 025	60 540	61 059	62 574	64 089
5.66	Kč / sestava	58 706	60 297	57 641	60 844	62 435	62 937	64 528	66 119
6.00	Kč / sestava	60 416	62 083	59 336	62 663	64 330	64 815	66 482	68 149
6.33	Kč / sestava	62 126	63 869	61 451	64 482	66 225	66 693	68 436	70 179
6.66	Kč / sestava	63 836	65 655	63 146	66 721	68 540	68 770	70 589	72 408
7.00	Kč / sestava	65 745	67 640	64 841	68 739	70 634	71 068	72 963	74 858
7.33	Kč / sestava	67 875	69 846	66 956	70 978	72 949	72 946	74 917	76 888
7.66	Kč / sestava	69 585	71 632	68 850	72 797	74 844	75 244	77 291	79 338
8.00	Kč / sestava	71 295	73 418	70 545	74 616	76 739	77 122	79 245	81 368
8.33	Kč / sestava	73 425	75 624	72 660	76 855	79 054	79 000	81 199	83 398
8.66	Kč / sestava	75 135	77 410	74 355	78 674	80 949	81 298	83 573	85 848
9.00	Kč / sestava	76 845	79 616	76 050	80 493	82 844	83 375	85 726	88 077
9.33	Kč / sestava	79 174	81 601	78 165	82 931	85 358	85 673	88 100	90 527
9.66	Kč / sestava	80 884	83 387	79 860	84 750	87 253	87 551	90 054	92 557
10.00	Kč / sestava	82 594	85 173	81 754	86 569	89 148	89 429	92 008	94 587
10.33	Kč / sestava	84 724	87 379	83 869	88 808	91 463	91 727	94 382	97 037
10.66	Kč / sestava	86 434	89 165	85 564	91 047	93 358	93 605	96 336	99 067
11.00	Kč / sestava	88 144	90 951	87 259	92 866	95 673	96 102	98 909	101 716

Komínová sestava obsahuje:

komínové tvárnice, komínové vložky, izolační rohože, komínové vložky pro kouřovod 90°, komínová vložka pro dvířka, základní soupravy, krycí deska sklobetonová pro zateplení (přesah 8 cm), kónické vyústění, maltová směs, maltovací šablona

DVOUPRŮDUCHOVÝ S VĚTRACÍ ŠACHTOU

ilustrační foto

světlý Ø v cm		14L18	14L20	16L16	16L18	16L20	18L18	18L20	20L20
Výška komínové sestavy v m									
5.00	Kč / sestava	60 354	61 793	56 198	62 274	63 713	61 715	63 154	64 593
5.33	Kč / sestava	62 574	64 089	57 998	64 603	66 118	63 726	65 241	66 756
5.66	Kč / sestava	64 595	66 186	59 997	66 733	68 324	65 737	67 328	68 919
6.00	Kč / sestava	66 616	68 283	61 797	68 863	70 530	67 748	69 415	71 082
6.33	Kč / sestava	68 637	70 380	64 017	70 993	72 736	69 759	71 502	73 245
6.66	Kč / sestava	70 658	72 477	65 817	73 543	75 362	71 969	73 788	75 607
7.00	Kč / sestava	72 878	74 773	67 617	75 872	77 767	74 400	76 295	78 190
7.33	Kč / sestava	75 319	77 290	70 036	78 422	80 393	76 411	78 382	80 353
7.66	Kč / sestava	77 340	79 387	71 836	80 552	82 599	78 842	80 889	82 936
8.00	Kč / sestava	79 361	81 484	73 636	82 682	84 805	80 853	82 976	85 099
8.33	Kč / sestava	81 802	84 001	75 856	85 232	87 431	83 063	85 262	87 461
8.66	Kč / sestava	84 022	86 297	77 656	87 561	89 836	85 494	87 769	90 044
9.00	Kč / sestava	86 043	88 394	79 655	89 691	92 042	87 505	89 856	92 207
9.33	Kč / sestava	88 484	90 911	81 875	92 241	94 668	89 936	92 363	94 790
9.66	Kč / sestava	90 505	93 008	83 675	94 371	96 874	92 146	94 649	97 152
10.00	Kč / sestava	92 526	95 105	85 475	96 501	99 080	94 157	96 736	99 315
10.33	Kč / sestava	95 166	97 821	87 695	99 250	101 905	96 588	99 243	101 898
10.66	Kč / sestava	97 187	99 918	89 495	101 380	104 531	98 599	101 330	104 061
11.00	Kč / sestava	99 208	102 015	91 494	103 510	106 737	101 030	103 837	106 644

NA OBJEDNÁVKU	SKLADEM

PRO PŘESNOU KALKULACI POUŽIJTE SCHIEDEL PROFI

SCHIEDEL
STABIL

Sady 6 m + komponenty jednoprůduchové

světlý Ø v cm	14	16	18	18/45	20	20/45
Sada STABIL 6 m - bez paty (bez větrací šachty)						
SAP objednací znak	118077	118078	118088	118090	118087	118094
Kč / ks	23 729	25 667	27 727	28 567	29 059	30 141
hmotnost v kg	642.4	645.8	654	654.6	653.4	656.9
Obsah: 18 ks komínová tvárnice bez větrací šachty, 14 ks komínová vložka, 1 ks komínová vložka pro dvířka, 1 ks komínová vložka pro kouřovod, 36 ks izolační rohože, 1 ks Základní souprava, obalový materiál						
Sada STABIL 6 m - bez paty (s větrací šachtou)						
SAP objednací znak	-	-	118084	118086	118085	118091
Kč / ks	-	-	30 606	31 446	31 939	33 021
hmotnost v kg	-	-	651.8	652.4	651.9	654.7
Obsah: 18 ks komínová tvárnice s větrací šachtou, 14 ks komínová vložka, 1 ks komínová vložka pro dvířka, 1 ks komínová vložka pro kouřovod, 36 ks izolační rohože, 1 ks Základní souprava, obalový materiál						

u sad 6 m ilustrační foto

světlý Ø v cm	14	16	18	20	25	30
Komínová tvárnice ST (bez větrací šachty, výška 33 cm)						
SAP objednací znak	100351	100351	100353	100353	100357	100360
Kč / ks	314	314	365	365	645	753
ks / pal	24	24	24	24	12	12
vnější rozměr v cm	32/32	32/32	36/36	36/36	48/48	55/55
hmotnost v kg	20.2	20.2	25.7	25.7	45.7	56.3
Komínová tvárnice ST (s větrací šachtou, výška 33 cm)						
SAP objednací znak	100361	100361	100363	100363	100368	100371
Kč / ks	508	508	523	523	859	982
ks / pal	18	18	18	18	8	8
vnější rozměr v cm	32/46	32/46	36/50	36/50	48/62	55/71
rozměr větrací šachty	10/22	10/22	10/26	10/26	2x 10,5/17	2x 12/20
hmotnost v kg	30.3	30.3	33.9	33.9	61.6	77

Dvouprůduchové komponenty

světlý Ø v cm	1418	1420	1616	1618	1620	1818	1820	2020
Komínová tvárnice ST (bez větrací šachty, dvouprůduchová, výška 33 cm)								
SAP objednací znak	100354	100354	100352	100354	100354	100355	100355	100355
Kč / ks	628	628	531	628	628	660	660	660
ks / pal	12	12	12	12	12	12	12	12
vnější rozměr v cm	36/64	36/64	32/59	36/64	36/64	36/67	36/67	36/67
hmotnost v kg	41.4	41.4	34,7	41.4	41.4	39.6	39.6	39.6
Komínová tvárnice ST (s větrací šachtou, dvouprůduchová, výška 33 cm)								
SAP objednací znak	100364	100364	100362	100364	100364	100365	100365	100365
Kč / ks	939	939	636	939	939	793	793	793
ks / pal	12	12	12	12	12	12	12	12
vnější rozměr v cm	36/81	36/81	32/72	36/81	36/81	36/83	36/83	36/83
rozměr větrací šachty	14/26	14/26	10/22	14/26	14/26	13/26	13/26	13/26
hmotnost v kg	51.3	51.3	43,2	51.3	51.3	50.0	50.0	50.0

Sady základ STABIL

DODÁNÍ NA OBJEDNÁVKU DO 5 PRACOVNÍCH DNÍ

světlý Ø v cm	16	18	18/45	20	20/45
Sada Základ komína STABIL, jednoprůduchová = 3 m					
(hmotnost palety EURO = 22 kg) SAP objednací znak	115630	116529	116531	116537	116539
Kč / ks	17 764	19 133	19 975	19 776	20 861
výška v m	3	3	3	3	3
hmotnost v kg (s paletou EURO)	286.0	346.0	349.0	351.0	354.0
Obsah: 9 ks komínové tvárnice, 5 ks komínové vložky 33 cm, 1 ks komínová vložka pro dvířka 66 cm, 1 ks komínová vložka pro kouřovod (90° nebo 45°) 66 cm, 18 ks izolační rohože, 1 ks podstavec pro odvod kondenzátu, 1 ks větrací mřížka, 1 ks komínová dvířka ALU, 1 ks čelní deska minerální, spárovací hmota RAPID 310 ml - dle průměru, montážní návod, identifikační štítek, houbička.					

NA OBJEDNÁVKU	SKLADEM

Jednoprůduchové komponenty

světlý Ø v cm	14	16	18	20	25	30
Komínová vložka (výška 33 cm)						
SAP objednací znak	100373	100374	100375	100376	100310	100311
Kč / ks	263	366	381	447	717	843
ks / pal	120	100	80	60	44	24
vnější rozměr v cm	17	19	21	23	30	35
hmotnost v kg	5.2	5.7	6.6	7.2	14.0	16.0
Komínová vložka (pro dvířka, výška 66 cm)						
SAP objednací znak	113779	103438	103439	103440	100343	100432
Kč / ks	1 163	1 326	1 386	1 446	2 367	3 152
ks / pal	22	20	15	12	8	6
vnější rozměr v cm	17	19	21	23	30	35
hmotnost v kg	12.2	13.2	14.0	15.6	31.0	36.0
Komínová vložka (pro napojení kouřovodu 90°, výška 66 cm)						
SAP objednací znak	113719	103435	103436	103437	100346	100347
Kč / ks	1 163	1 326	1 386	1 446	3 317	3 513
ks / pal	21	16	14	11	8	4
vnější rozměr v cm	17	19	21	23	30	35
hmotnost v kg	11.4	12.8	14.2	15.9	33.0	38.5
Komínová vložka (pro napojení kouřovod 45°, výška 66 cm)						
16-20 s okapničkou SAP objednací znak	-	113988	114045	114164	100349	100350
Kč / ks	-	2 160	2 226	2 528	4 742	5 520
ks / pal	-	12	10	10	6	6
vnější rozměr v cm	-	19	21	23	30	35
hmotnost v kg	-	15.1	16.5	18.8	41.0	50.5
Izolační rohož (nehořlavá, výška 33 cm) balení po 6 ks						
WEDO SAP objednací znak	100539	100378	100540	100380	100541	100542
Kč / ks	105	108	114	119	130	145
spotřeba na 1 tvárnici / ks	2	2	2	2	2	2
tloušťka v mm	31	23	31	21	35	40
hmotnost v kg	0,3	0,3	0,4	0,3	0,7	1,0
Kónické vyústění (kónus + distanční kroužek)						
WEDO SAP objednací znak	124335	124336	124337	124338	112080	112557
Kč / ks	2 612	2 841	3 001	3 291	3 872	4 803
hmotnost v kg	0,7	0,7	0,9	0,9	1,2	1,4
Manžeta pro desku (betonovanou na místě) pro systém ADV a ST						
WEDO SAP objednací znak	100509	100509	100510	100510	100512	100513
Kč / ks	875	875	961	961	1 062	1 167
hmotnost v kg	0,4	0,4	0,5	0,5	1,2	1,2

(použití jako ztracené bednění) pouze pro použití s kónusem

Maltovací šablona						
WEDO SAP objednací znak	102764	102764	102765	102765	102594	102595
Kč / ks	411	411	442	442	1 080	1 196
hmotnost v kg	0,3	0,3	0,4	0,4	0,5	1,0
Maltová směs Schiedel (balení 25 kg)						
(paletizace 42 pytlů/pal) SAP objednací znak	104121					
Kč / ks	199					
hmotnost v kg	25					

NA OBJEDNÁVKU	SKLADEM

WEDO Zasílání službou WEDO viz. str. 78

SCHIEDEL
STABIL

Základní soupravy

světlý Ø v cm		14	16	18	20	25	30
Základní souprava STABIL 90°, STABIL 45°							
90°	SAP objednací znak	113934	114004	114103	114159	115602	116557
	Kč / ks	7 971	8 010	8 634	8 721	9 095	16 147
	hmotnost v kg	14.4	15.8	17.9	19.2	26.3	37.9
45°	SAP objednací znak	-	113957	114023	114126	-	-
	Kč / ks	-	8 010	8 634	8 721	-	-
	hmotnost v kg	-	14,8	16,2	18,5	-	-

Obsahuje:

Podstavec pro odvod kondenzátu							
	SAP objednací znak	102683	102684	102685	102686	175624	175625
	Kč / ks	2 300	2 339	2 393	2 480	3 059	3 059
	hmotnost v kg	5,6	5,6	6,1	7,5	10,9	14,7
Spárovací hmota FM RAPID (balení 310 ml - pro Ø 12-20)							
	SAP objednací znak	100020	100020	100020	100020	-	-
	Kč / ks	420	420	420	420	-	-
	spotřeba na 6 bm/ks	3	3	4	4	-	-
	hmostnost kg/ks	0,7	0,7	0,7	0,7	-	-
Komínová dvířka ALU bílá							
	SAP objednací znak	149809	149809	149809	149809	149809	144195
	Kč / ks	2 221	2 221	2 221	2 221	2 221	7 279
	vnější rozměr rámečku š x v (cm)	23,3 x 36,2	23,3 x 36,2	23,3 x 36,2	23,3 x 36,2	23,3 x 36,2	43 x 51,6
Šamotový uzávěr							
	SAP objednací znak	100312	100312	100312	100312	100312	-
	Kč / ks	575	575	575	575	575	-
	hmostnost kg/ks	2,1	2,1	2,1	2,1	2,1	-
Větrací mřížka bílá (k zajištění funkce zadního odvětrání)							
	SAP objednací znak	102681	102681	102681	102681	142832	102591*
	Kč / ks	719	719	719	719	912	1 568
	hmostnost kg/ks	0,3	0,3	0,3	0,3	0,3	0,3
Čelní deska minerální 90°, 45°							
90°	SAP objednací znak	110811	110811	110810	110810	111749	112056
	Kč / ks	824	824	974	974	2 022	2 238
	hmostnost kg/ks	0,6	0,6	0,6	0,6	1,0	1,2
45°	SAP objednací znak	-	110559	110812	110558	-	-
	Kč / ks	-	824	974	974	-	-
	hmostnost kg/ks	-	0,5	0,6	0,5	-	-

* stříbrná

Dále obsahuje: montážní návod, identifikační štítek, houbičku
*** u větších průměrů se souprava dodává bez kartonu**

NA OBJEDNÁVKU	SKLADEM

WEDO Zasílání službou WEDO viz. str. 78

Krakorcové a krycí desky sklobetonové - jednoprůduchové

světlý Ø v cm	14	16	18	20	25	30

KRAKORCOVÉ DESKY

Krakorcová deska (bez větrací šachty)

SAP objednací znak	100481	100481	100483	100483	100486	100489
Kč / ks	1 445	1 445	1 694	1 694	2 510	2 699
vnější rozměr v cm	58/58	58/58	62/62	62/62	74/74	81/81
hmotnost v kg	40.4	40.4	44.6	44.6	63.2	69.3

Krakorcová deska (s větrací šachtou)

SAP objednací znak	100490	100490	100492	100492	100496	100498
Kč / ks	1 985	1 985	2 101	2 101	2 839	3 018
vnější rozměr v cm	58/72	58/72	62/76	62/76	74/88	81/97
hmotnost v kg	49.8	49.8	54.4	54.4	68.5	80.7

KRYCÍ DESKY PRO OBEZDĚNÍ, PŘESAH 15 cm

NUTNO DOOBJEDNAT PŘIPEVŇOVACÍ SOUPRAVU

Krycí deska ST - sklobetonová (bez větrací šachty, pro obezdění, přesah 15 cm, bez připevňovací soupravy)

SAP objednací znak	103873	103873	103874	103874	103877	103878
Kč / ks	1 684	1 684	2 015	2 015	5 041	5 429
vnější rozměr v cm	64,5/64,5	64,5/64,5	68,5/68,5	68,5/68,5	81,5/81,5	88/88
vnitřní otvor v cm	21	21	25	25	34	40.3
hmotnost v kg	23,4	23,4	26,8	26,8	23,0	31,7

Krycí deska ST - sklobetonová (s větrací šachtou, pro obezdění, přesah 15 cm, bez připevňovací soupravy)

SAP objednací znak	103880	103880	103882	103882	103885	ATYP
Kč / ks	2 225	2 225	2 455	2 455	6 409	na vyžádání
vnější rozměr v cm	64,5/78,5	64,5/78,5	68,5/82,5	68,5/82,5	81/95	88/104
vnitřní otvor v cm	21	21	25	25	34	4.3
hmotnost v kg	25,9	25,9	28,5	28,5	26,2	34,5

KRYCÍ DESKY PRO ZATEPLENÍ, PŘESAH 8 cm

Krycí deska ST - sklobetonová (bez větrací šachty, pro zateplení, přesah 8 cm, bez připevňovací soupravy)

SAP objednací znak	102873	102873	102874	102874	102492	102494
Kč / ks	1 506	1 506	1 611	1 611	4 974	5 413
vnější rozměr v cm	52/52	52/52	56/56	56/56	68/68	75/75
vnitřní průměr otvoru v cm	21	21	25	25	34	40.3
hmotnost v kg	15,0	15,0	17,0	17,0	25,0	30,0

Krycí deska ST - sklobetonová (s větrací šachtou, pro zateplení, přesah 8 cm, bez připevňovací soupravy)

SAP objednací znak	102402	102402	102404	102404	102493	102495
Kč / ks	1 734	1 734	1 858	1 858	6 372	6 892
vnější rozměr v cm	52/66	52/66	56/70	56/70	68/82	75/91
vnitřní průměr otvoru v cm	21	21	25	25	34	40.3
hmotnost v kg	17,7	17,7	18,8	18,8	28,5	32,5

Připevňovací souprava pro krycí desku

WE DO

SAP objednací znak	102003	-	-
Kč / ks	448	-	-
hmotnost v kg	0,5	-	-

KRYCÍ DESKY FINAL, PŘESAH 2 cm

SOUČÁSTÍ SADY FINAL

Krycí deska FINAL - sklobetonová (bez větrací šachty, pro ukončení FINAL, přesah 2 cm) - BEZ PŘIPEVŇOVACÍ SOUPRAVY

SAP objednací znak	118042	118042	118355	118355	-	-
Kč / ks	1 495	1 495	1 645	1 645	-	-
vnější rozměr v cm	40/40	40/40	44/44	44/44	-	-
vnitřní otvor v cm	21	21	25	25	-	-
hmotnost v kg	6.9	6.9	7.8	7.8	-	-

Krycí deska FINAL - sklobetonová (s větrací šachtou, pro ukončení FINAL, přesah 2 cm) - BEZ PŘIPEVŇOVACÍ SOUPRAVY

SAP objednací znak	118121	118121	118416	118416	-	-
Kč / ks	1 582	1 582	1 695	1 695	-	-
vnější rozměr v cm	40/54	40/54	44/58	44/58	-	-
vnitřní otvor v cm	21	21	25	25	-	-
hmotnost v kg	7.0	7.0	8.0	8.0	-	-

NA OBJEDNÁVKU	SKLADEM

WE DO Zasílání službou WEDO viz. str. 78

Krakorcové desky a krycí desky sklobetonové - dvouprůduchové

SCHIEDEL STABIL

světlý Ø v cm	1418	1420	1616	1618	1620	1818	1820	2020

KRAKORCOVÉ DESKY

Další kombinace jsou uvedeny v konfigurátoru a na www.schiedel.cz

Krakorcová deska bez větrací šachty

SAP objednací znak	100484	100484	100482	100484	100484	100485	100485	100485
Kč / ks	2 635	2 635	2 453	2 635	2 635	2 662	2 662	2 662
vnější rozměr v cm	62/90	62/90	58/85	62/90	62/90	62/93	62/93	62/93
hmotnost v kg	62,7	62,7	56,5	62,7	62,7	63,0	63,0	63,0

Krakorcová deska s větrací šachtou

SAP objednací znak	100493	100493	100491	100493	100493	100494	100494	100494
Kč / ks	2 515	2 515	2 271	2 515	2 515	2 593	2 593	2 593
vnější rozměr v cm	62/107	62/107	58/98	62/107	62/107	62/109	62/109	62/109
hmotnost v kg	73,5	73,5	64,9	73,5	73,5	73,3	73,3	73,3

KRYCÍ DESKY PRO OBEZDĚNÍ, PŘESAH 15 CM

NUTNO DOOBJEDNAT PŘIPEVŇOVACÍ SOUPRAVU

Krycí deska bez větrací šachty (bez větrací šachty, pro obezdění, přesah 15 cm, bez připevňovací soupravy)

SAP objednací znak	103875	103875	102896	103875	103875	103876	103876	103876
Kč / ks	3 771	3 771	3 361	3 771	3 771	4 174	4 174	4 174
vnější rozměr v cm	68,5/96,5	68,5/96,5	64,5/91,5	68,5/96,5	68,5/96,5	68,5/99,5	68,5/99,5	68,5/99,5
vnitřní průměr otvoru v cm	21/25	21/25	21/21	21/25	21/25	25/25	25/25	25/25
hmotnost v kg	35,3	35,3	28,9	35,3	35,3	32,0	32,0	32,0

Krycí deska s větrací šachtou (s větrací šachtou, pro obezdění, přesah 15 cm, bez připevňovací soupravy)

SAP objednací znak	103883	103883	103881	103883	103883	103884	103884	103884
Kč / ks	4 442	4 442	4 000	4 442	4 442	5 609	5 609	5 609
vnější rozměr v cm	69/114	69/114	65/105	69/114	69/114	69/116	69/116	69/116
vnitřní průměr otvoru v cm	21/25	21/25	21/21	21/25	21/25	25/25	25/25	25/25
hmotnost v kg	36,5	36,5	33,5	36,5	36,5	37,5	37,5	37,5

KRYCÍ DESKY PRO ZATEPLENÍ, PŘESAH 8 cm

Krycí deska ST - sklobetonová (bez větrací šachty, pro zateplení, přesah 8 cm, bez připevňovací soupravy)

SAP objednací znak	102400	102400	102399	102400	102400	102401	102401	102401
Kč / ks	2 354	2 354	2 149	2 354	2 354	2 554	2 554	2 554
vnější rozměr v cm	56/84	56/84	52/79	56/84	56/84	56/87	56/87	56/87
vnitřní průměr otvoru v cm	21/25	21/25	21/21	21/25	21/25	25/25	25/25	25/25
hmotnost v kg	29,0	29,0	23,0	29,0	29,0	31,0	31,0	31,0

Krycí deska ST - sklobetonová (s větrací šachtou, pro zateplení, přesah 8 cm, bez připevňovací soupravy)

SAP objednací znak	102405	102405	102403	102405	102405	102406	102406	102406
Kč / ks	2 757	2 757	2 521	2 757	2 757	2 894	2 894	2 894
vnější rozměr v cm	56/101	56/101	52/92	56/101	56/101	56/103	56/103	56/103
vnitřní průměr otvoru v cm	21/25	21/25	21/21	21/25	21/25	25/25	25/25	25/25
hmotnost v kg	32,0	32,0	28,0	32,0	32,0	32,0	32,0	32,0

Připevňovací souprava pro krycí desku

WE DO

SAP objednací znak	102003
Kč / ks	448
hmotnost v kg	0,5

KRYCÍ DESKY FINAL, PŘESAH 2 cm

Krycí deska FINAL - sklobetonová (bez větrací šachty, pro ukončení FINAL, přesah 2 cm) - BEZ PŘIPEVŇOVACÍ SOUPRAVY

SAP objednací znak	113808	113808	-	113808	113808	113882	113882	113882
Kč / ks	2 067	2 067	-	2 067	2 067	2 264	2 264	2 264
vnější rozměr v cm	44/72	44/72	-	44/72	44/72	44/75	44/75	44/75
vnitřní průměr otvoru v cm	21/25	21/25	-	21/25	21/25	25/25	25/25	25/25
hmotnost v kg	12.5	12.5	-	12.5	12.5	13.6	13.6	13.6

NA OBJEDNÁVKU	SKLADEM

Sady STABIL FINAL jednoprůduchové

Kónické vyústění není součastí sady FINAL

Výhody:

- jednoduchá manipulace
- jednoduchá a rychlá montáž
- úspora času i peněz
- elegantní zakončení komína
- jednoduché objednání i dodávka

Zachování cihelné vazby

FINAL 1
1 spára

FINAL 2
2 spáry

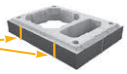

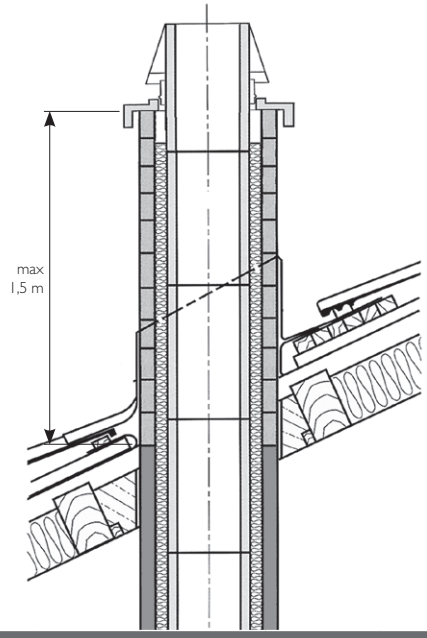

POZOR: Komínové tvárnice FINAL - jsou betonové výrobky, u kterých jsou výskyt povrchových výkvětů a odchylky barevnosti běžnými projevy zrání výrobku a nelze je proto považovat za vadu výrobku.

POZOR: Možnost odlišné barevnosti v různě dodaných šaržích.

Obecně platí:
Komín z prvků FINAL musí být staticky zajištěn dodávánou výztuží. Maximální výška nadstřešní části z prvků FINAL je 1,5 m. Výšku nad 1,5 m je nutno posoudit statickým výpočtem (firma Schiedel neprovádí).

světlý Ø v cm	14	16	18	20	14L	16L	18L	20L
Sada STABIL FINAL (výška 112,5 cm, bez větrací šachty / s větrací šachtou)								
pro ukončení 112,5 cm 1. - FINAL červený 2. - FINAL hnědý 3. - FINAL černý								
1. SAP objednací znak	-	115538	115585	115595	-	-	-	-
2. SAP objednací znak	-	124436	124437	124438	-	-	-	-
3. SAP objednací znak	-	124447	124448	124449	-	-	-	-
Kč / ks	-	13 105	13 759	13 993	-	-	-	-
hmotnost v kg (bez palety EURO)	179,3	180,5	212,0	215,2	-	-	-	-
Obsah: 15 ks tvárnice FINAL, 3 ks komínové vložky, 6 ks izolační rohož, 1 ks krycí deska FINAL sklobetonová, 2 ks maltová směs tenkovrstvá 5 kg, 2 ks statická souprava 2 x 3 m, montážní návod, obalový materiál								
NEOBSAHUJE KÓNICKÉ VYÚSTĚNÍ								
Komínová tvárnice FINAL (bez větrací šachty, výška 7,5 cm)								
1. - FINAL červený 2. - FINAL hnědý 3. - FINAL černý								
1. SAP objednací znak	118700	118700	113721	113721	-	-	-	-
2. SAP objednací znak	118701	118701	118702	118702	-	-	-	-
3. SAP objednací znak	118703	118703	118704	118704	-	-	-	-
Kč / ks	389	389	416	416	-	-		-
ks / pal	90	90	90	90	-	-	-	-
vnější rozměr v cm	34/34	34/34	38/38	38/38	-	-	-	-
hmotnost v kg	9.5	9.5	11.5	11.5	-	-	-	-
	FINAL 1				**FINAL 2**			
Komínová tvárnice FINAL (s větrací šachtou, výška 7,5 cm)								
1. - FINAL červený 2. - FINAL hnědý 3. - FINAL černý								
1. SAP objednací znak	-	-	114027	114027	-	-	114026	114026
2. SAP objednací znak	-	-	113926	113926	-	-	113922	113922
3. SAP objednací znak	-	-	113925	113925	-	-	113921	113921
Kč / ks	-	-	428	428	-	-	428	428
ks / pal	-	-	60	60	-	-	60	60
vnější rozměr v cm	-	-	38/52	38/52	-	-	38/52	38/52
hmotnost v kg	-	-	16.3	16.3	-	-	16.3	16.3

POZOR: z důvodu cihelné vazby jsou dva typy tvárnic FINAL s větrací šachtou

SPARK UP YOUR LIFE
Schiedel. Víc než komín.

NA OBJEDNÁVKU	SKLADEM

Příslušenství ABSOLUT

Těsnící set	Vnitřní set	Vnější set
SAP objednací znak	100214	100215
Kč / ks	3 522	3 522

Set se skládá: vnější těsnící set pod střešní krytinu, vnitřní těsnící set na parotěsnou zábranu.
Při požadavku na celkový těsnící set objednávejte vnitřní a vnější set zároveň

světlý Ø v cm	12	14	16	18	20
Souprava distančních prvků ABSOLUT - 6 ks					
SAP objednací znak	108245	108246	108246	108247	108247
Kč / ks	651	683	683	683	683
hmotnost v kg	0,1	0,1	0,1	0,1	0,1
SAP - 1 ks	100078	100079	100079	100080	100080
Revizní uzávěr na pevná paliva					
SAP objednací znak	101691	101692	101692	101693	101693
Kč / ks	901	1 220	1 220	1 308	1 308
světlý Ø PA v cm	14	16	16	18	18
hmotnost v kg	0,8	1,1	1,1	1,3	1,3

Komínové stříšky NAPOLEON - nerez - ABSOLUT

PRO DESKU S PŘESAHEM 8 a 15 cm

světlý Ø v cm	12-18	20	12-18/12-18	12-18/20
Komínová stříška (pro desku s přesahem 8 a 15 cm, bez větrací šachty)	WEDO	WEDO		
SAP objednací znak	117651	117653	118114	118113
Kč / ks	4 080	4 080	4 888	4 888
vnější rozměr tvárnice v cm	36/36	38/38	36/65	38/71
vnější rozměr krycí desky v cm - přesah 8 cm	53/53	55/55	52/82	55/88
vnější rozměr krycí desky v cm - přesah 15 cm	68/68	70/70	68/97	70/103
vnější rozměr stříšky v cm	78/78	78/78	78/110	78/110
rozteč otvorů pro kotvení v cm	29/29	31/31	29/58	31/64
hmotnost v kg	5.9	5.9	7.0	7.0
Komínová stříška (pro desku s přesahem 8 a 15 cm, s větrací šachtou)				
SAP objednací znak	117888	117887	118115	118116
Kč / ks	4 888	4 888	4 888	4 888
vnější rozměr tvárnice v cm	36/50	38/54	36/83	38/71
vnější rozměr krycí desky v cm - přesah 8 cm	53/67	55/71	53/100	55/105
vnější rozměr krycí desky v cm - přesah 15 cm	68/82	70/86	68/115	70/120
vnější rozměr stříšky v cm	78/92	78/92	78/110	78/110
rozteč otvorů pro kotvení v cm	29/43	31/47	29/76	31/81
hmotnost v kg	6.4	6.4	7.0	7.0

PRO DESKU S PŘESAHEM 2 cm

světlý Ø v cm	12-18	20
Komínová stříška (pro desku s přesahem 2 cm, bez větrací šachty)		
SAP objednací znak	117151	117146
Kč / ks	2 216	2 130
vnější rozměry tvárnice v cm	36/36	38/38
vnější rozměr krycí desky v cm	44/44	46/46
vnější rozměr stříšky v cm	43/50	43/50
rozteč otvorů pro kotvení v cm	29/29	31/31
hmotnost v kg	4.8	4.8
Komínová stříška (pro desku s přesahem 2 cm, s větrací šachtou)		
SAP objednací znak	117364	117366
Kč / ks	2 221	2 199
vnější rozměry tvárnice v cm	36/50	38/54
vnější rozměr krycí desky v cm	44/58	46/62
vnější rozměr stříšky v cm	43/66	43/66
rozteč otvorů pro kotvení v cm	29/43	31/47
hmotnost v kg	5.2	5.2

Komínová stříška typu „Napoleon" omezuje vnikání srážkové vody nebo sněhu do průduchu a zároveň je estetickým doplňkem hlavy komína. Stříška je určena především pro rekreační objekty, méně používané komíny a komíny se spotřebiči na pevná paliva. Stříška je dodávána v provedení nerez s žárově zinkovaným ocelovým rámem s černým nátěrem. Kotvení se provádí na závitové tyče případně pomocí připevňovací soupravy pro krycí desku (je součástí desky). Stříška je dodávána rozložená, plech a rámy nejsou smontovány.

NA OBJEDNÁVKU	SKLADEM

WEDO Zasílání službou WEDO viz. str. 78

Příslušenství ABSOLUT

světlý Ø v cm	12	14	16	18	20

Revizní uzávěr na plyn

SAP objednací znak	100547	100548	100549	100550	-
Kč / ks	1 034	1 106	1 157	1 169	-
světlý Ø PA v cm	12	14	16	18	-

Souprava gumový napojovací adaptér (vnitřní), do 160°

SAP objednací znak	100014	100016	100016	103298	100015
Kč / ks	1 610	1 857	1 857	1 938	2 250
hmotnost v kg	0,3	0,3	0,3	0,3	0,4
světlý Ø RA v cm	14	16	16	18	20

Souprava gumový napojovací adaptér (vnější) do 160°

SAP objednací znak	100015	100015	-	-	-
Kč / ks	2 250	2 250	-	-	-
hmotnost v kg	0,4	0,4	-	-	-

Manžeta pro desku (betonovanou na místě)

SAP objednací znak	100021	100021	100021	100021	100022
Kč / ks	1 032	1 032	1 032	1 032	1 135
hmotnost v kg	0,6	0,6	0,6	0,6	0,6

Přivětrávací LAS - adaptér rohový

SAP objednací znak	100208	100208	100208	100208	100209
Kč / ks	3 682	3 682	3 682	3 682	3 902
hmotnost v kg	1,9	1,9	1,9	1,9	2,1

Těsnící set - pro dvířka*

SAP objednací znak	100216
Kč / ks	423
hmotnost v kg	0,05

*** pro těsnost komínových a revizních dvířek při Blower door testu.**

Revizní dvířka větrací šachty eloxovaná ABS

SAP objednací znak	100341
Kč / ks	2 038
hmotnost v kg	1,0
rozměr v cm	15x36,2

Přivětrávací LAS - adaptér rovný

SAP objednací znak	100206
Kč / ks	2 525
hmotnost v kg	0,9

Příslušenství STABIL

světlý Ø v cm	14	16	18	20	25

Dodatečné napojení komínových dvířek

SAP objednací znak	102733	102734	102735	102736	-
Kč / ks	348	363	376	392	-
hmotnost v kg	2,8	2,4	2,3	2,2	-

Dvířkové prodloužení (12 cm)

13x26/12

SAP objednací znak	118785	118785	118785	118785	118785
Kč / ks	419	419	419	419	419
hmotnost v kg	4,2	4,2	4,2	4,2	4,2

Dvířkové prodloužení (55 cm)

13x26/55

SAP objednací znak	100440	100440	100440	100440	100440
Kč / ks	1 552	1 552	1 552	1 552	1 552
hmotnost v kg	19,9	19,9	19,9	19,9	19,9

Souprava pro dodatečné napojení kouřovodu 90°

SAP objednací znak	117831	118013	118137	118330	-
Kč / ks	1 454	1 506	1 637	1 678	-
hmotnost v kg	6,2	6,8	7,1	7,7	-

Spárovací hmota SPK (suchá směs) ST

1 kg

SAP objednací znak	102822
Kč / ks	337

Spárovací hmota SPK (suchá směs) ST

5 kg

SAP objednací znak	100479
Kč / ks	1 329

Maltová směs Schiedel (balení 25 kg)

SAP objednací znak	104121
Kč / ks	199
hmotnost v kg	25

(paletizace 42 pytlů/pal)

Součást soupravy pro dodatečné napojení

Dodatečné napojení kouřovodu 90°

SAP objednací znak	102726	102727	102728	102729	-
hmotnost v kg	1,5	1,9	2,1	2,3	-

Záslepka

SAP objednací znak	100331	100332	100333	100334	-
hmotnost v kg	0,7	0,9	1,1	1,3	-

Obsah: dodatečné napojení, spárovací hmota 1 kg, záslepka, čelní deska, dílčí montážní návod

Komínová dvířka ALU dvojdílná

SAP objednací znak	102785
Kč / ks	2 921
Střed dvířek	
SAP objednací znak	102787
hmotnost v kg	1,6
Součást 102785	

NA OBJEDNÁVKU	SKLADEM

WEDO Zasílání službou WEDO viz. str. 78

Příslušenství UNI ADVANCED PLUS

světlý Ø v cm		14	16	18	20
Souprava pro dodatečné napojení kouřovodu ABS					
	SAP objednací znak	100068	100069	100070	100071
	Kč / ks	2 069	2 203	2 336	2 453
	hmotnost v kg	3,8	4,0	4,1	4,1
	Obsah 90°: dodatečné napojení pro kouřovod 90°, čelní deska včetně čtyř úhelníků, pilka, omítkový kroužek, sáček se 4 hřebíky, spárovací hmota FM 1 kg, vyřezávací šablona, dílčí montážní návod.				
Dodatečné napojení kouřovodu 90°					
	SAP objednací znak	101978	101979	101981	101983
	hmotnost v kg	1,5	1,9	2,3	2,7

Příslušenství UNI SMART, UNI ADVANCED PLUS, STABIL

KOMÍNOVÉ STŘÍŠKY NAPOLEON - NEREZ - SMART/ADV/STABIL
PRO DESKU S PŘESAHEM 8 A 15 CM

světlý Ø v cm		14	16*	18	20	1216	1220	1820
Komínová stříška (pro desku s přesahem 8 a 15 cm, bez větrací šachty)		WEDO	WEDO	WEDO	WEDO			
	SAP objednací znak ADV, SMT, ST	118375	118375	118440	118440	118635	118634	118644
	Kč / ks	4 058	4 058	4 058	4 058	4 864	4 864	4 864
	vnější rozměr tvárnice	32/32	32/32	36/36	36/36	32/59	36/64	36/67
	vnější rozměr stříšky	70/66	70/66	70/66	70/66	70/100	70/100	70/100
	rozteč otvorů pro kotvení	25/25	25/25	29/29	29/29	25/52	29/57	29/60
	hmotnost v kg	7.9	7.9	8.1	8.1	9.0	9.0	9.1
	Vnější rozměry krycích desek viz str. 18, 32 - 33, 41 - 42							
Komínová stříška (pro desku s přesahem 8 a 15 cm, s větrací šachtou)		WEDO	WEDO	WEDO	WEDO			
	SAP objednací znak ADV, SMT, ST	118463	118463	118464	118464	118633	118637	118631
	Kč / ks	4 877	4 877	4 877	4 877	4 864	4 864	4 864
	vnější rozměr tvárnice	32/46	32/46	36/50	36/50	32/72	36/81	36/83
	vnější rozměr stříšky	70/84	70/84	70/84	70/84	70/100	70/100	70/100
	rozteč otvorů pro kotvení	25/39	25/39	29/43	29/43	25/65	29/74	29/76
	hmotnost v kg	8.4	8.4	8.4	8.4	9.0	9.0	9.0
	Vnější rozměry krycích desek viz str. 18, 32 - 33, 41 - 42							

KOMÍNOVÉ STŘÍŠKY NAPOLEON - NEREZ - SMART/ADV/STABIL
PRO DESKU S PŘESAHEM 2 CM

světlý Ø v cm		14	16*	18	20	1216	1220	1820
Komínová stříška (pro desku s přesahem 2 cm, bez větrací šachty)								
WEDO	SAP objednací znak ADV, SMT, ST	117193	117193	117151	117151	-	117483	117516
	Kč / ks	2 120	2 120	2 216	2 216	-	2 322	2 322
	vnější rozměr tvárnice	32/32	32/32	36/36	36/36	-	36/64	36/67
	vnější rozměr stříšky	43/50	43/50	43/50	43/50	-	43/80	43/80
	rozteč otvorů pro kotvení	25/25	25/25	29/29	29/29	-	29/57	29/60
	hmotnost v kg	4.9	4.9	4.8	4.8	-	5.5	5.6
	Vnější rozměry krycích desek viz str. 18, 32 - 33, 41 - 42							
Komínová stříška (pro desku s přesahem 2 cm, s větrací šachtou)								
WEDO	SAP objednací znak ADV, SMT, ST	117382	117382	117364	117364	-	-	-
	Kč / ks	2 187	2 187	2 221	2 221	-	-	-
	vnější rozměr tvárnice	32/46	32/46	36/50	36/50	-	-	-
	vnější rozměr stříšky	43/56	43/56	43/66	43/66	-	-	-
	rozteč otvorů pro kotvení	25/39	25/39	29/43	29/43	-	-	-
	hmotnost v kg	5.3	5.3	5.2	5.2	-	-	-
	Vnější rozměry krycích desek viz str. 18, 32 - 33, 41 - 42							

světlý Ø v cm		14	16	18	20	25	30	35
Souprava explozní klapka (regulátor tahu)								
WEDO	SAP objednací znak	108186	108187	108188	108189	108190	-	-
	Kč / ks	4 836	4 968	5 234	6 701	8 975	-	-
	hmotnost v kg	1,5	2,9	2,8	3,5	4,2	-	-
	Obsah: explozní klapka, adaptér, tmel.							

* u systému UNI SMART Ø16 je třeba použít Napoleon pro Ø18!

NA OBJEDNÁVKU	SKLADEM

WEDO Zasílání službou WEDO viz. str. 78

Příslušenství ABSOLUT, UNI SMART, KOMBIGAS, UNI ADVANCED PLUS, STABIL

SCHIEDEL

světlý Ø v cm	14	16	18	20	25

Lapač jisker

SAP objednací znak	112721	113224	113219	113414	114207
Kč / ks	2 616	2 856	3 070	3 311	3 940
hmotnost v kg	1,5	1,8	1,8	1,9	2,0

Meidingerova hlava

SAP objednací znak	112026	111120	112950	111895	112722
Kč / ks	2 503	2 737	3 001	3 260	3 917
hmotnost v kg	1,2	0,8	1,6	1,1	1,5

Maltová směs tenkovrstvá (zdící a zálivková) - 5 kg

SAP objednací znak	124384
Kč / ks	254
spotřeba na 1 bm zdění: jednopr. bez větr. š. 12-18	0.70
jednopr. bez větr. š. 20, s větr. š.	0.80
dvoupr. bez větr. š.	1,30
dvoupr. s větr. š.	1,50

Spárovací hmota RAPID

SAP objednací znak	100020
Kč / ks	420
hmotnost v kg	0,7

Spárovací hmota ROTEMPO

SAP objednací znak	100555
Kč / ks	662
hmotnost v kg	1,4

NUTNO OBJEDNAT ZÁLIVKOVOU MALTU +

Statická souprava 2 x 3 m (2 ks závitové tyče, 4 ks výztužné tyče, spojovací materiál)

SAP objednací znak	117921
Kč / ks	1 598
hmotnost v kg	6,5
+ 1 ks zálivkové malty	

Statická souprava 4 x 4 m (4 ks závitové tyče, 12 ks výztužné tyče, spojovací materiál)

SAP objednací znak	114101
Kč / ks	3 842
hmotnost v kg	17,8
+ 3 ks zálivkové malty	

Statická souprava 4 x 6 m (4 ks závitové tyče, 20 ks výztužné tyče, spojovací materiál)

SAP objednací znak	115613
Kč / ks	5 579
hmotnost v kg	27,4
+ 4 ks zálivkové malty	

Tyč výztužná (1 m) s válcovou maticí

SAP objednací znak	112075
Kč / ks	244
hmotnost v kg	1,2

DETAILNÍ OBRÁZKY VIZ STR. 50

Kotevní prvek do krovu CZ

SAP objednací znak	175531
Kč / ks	3 950
hmotnost v kg	15,6
maximální rozteč krokví v mm	1100

Kotevní prvek do krovu univerzální (plochý)

SAP objednací znak	100514
Kč / ks	4 209
hmotnost v kg	15,6
maximální rozteč krokví v mm	1100

Revizní dvířka větrací šachty UNI ADV, ST bílá

SAP objednací znak	134110
Kč / ks	2 047
hmotnost v kg	1,0
rozměr v cm	15x36,2

Připevňovací souprava pro krycí desku

SAP objednací znak	102003
Kč / ks	448
hmotnost v kg	0,5

Kryt větrací šachty

šířka 10 cm

SAP objednací znak	100227
Kč / ks	792
rozměr šachty ADV, ST	10/22, 10/26
malý jednoprůduch, velký jednoprůduch, malý-malý dvouprůduch	
hmotnost v kg	0,4

Kryt větrací šachty

šířka 13 cm

SAP objednací znak	100229
Kč / ks	792
rozměr šachty ADV, ST, ABS	13/26
velký-velký dvouprůduch	
hmotnost v kg	0,4

Kryt větrací šachty

šířka 14 cm

SAP objednací znak	100230
Kč / ks	792
rozměr šachty ADV, ST	14/26
malý-velký dvouprůduch	
hmotnost v kg	0,4

Stříška větrací šachty

SAP objednací znak	100224
Kč / ks	1 087
rozměr šachty ADV, ST	10/22, 10/26
rozměr šachty ABS	10/23, 12/25
malý jednoprůduch, velký jednoprůduch, malý-malý dvouprůduch	
hmotnost v kg	0,7

Stříška větrací šachty

SAP objednací znak	100225
Kč / ks	1 117
rozměr šachty ADV, ST	13/26, 14/26
rozměr šachty ABS	13/20, 14/22
malý-velký dvouprůduch, velký-velký dvouprůduch	
hmotnost v kg	0,7

NA OBJEDNÁVKU	SKLADEM	ATYP = CENA S INDIVIDUÁLNÍM PŘÍPLATKEM

Zasílání službou WEDO viz. str. 78

Napojovací díly
ABSOLUT, UNI SMART, KOMBIGAS, UNI ADVANCED PLUS

SCHIEDEL
PŘÍSLUŠENSTVÍ

V závorce uvedeny názvy SAP

PRO NAPOJENÍ 45° A 90°

Univerzální napojovací díl ABSOLUT a UNI ADVANCED PLUS *(kamnářský univerzální)*

WE|DO

Typ bez prolisů

	Ø Sopouch	Ø Kouřovod 120	130	140	150	160	180	200
SAP objednací znak	140	170489	ATYP	ATYP	-	-	-	-
Kč/ks	140	2 170	na vyžádání	na vyžádání	-	-	-	-
SAP objednací znak	160	170490	170494	ATYP	170501	170504	-	-
Kč/ks	160	1 945	1 873	na vyžádání	2 033	2 040	-	-
SAP objednací znak	180	170491	ATYP	170499	170502	170505	170507	-
Kč/ks	180	2 131	na vyžádání	2 063	2 052	2 110	2 098	-
SAP objednací znak	200	170492	170496	ATYP	170503	170506	170508	171055
Kč/ks	200	2 115	2 115	na vyžádání	2 115	2 132	2 241	2 179

POUZE PRO 90°

Napojovací díl přes zeď (nastavitelný), pro ABS a UNI ADV PLUS *(adaptér se zděří prodloužení)*

WE|DO

	Ø Sopouch	Ø Kouřovod 120	130	140	150	160	180	200
SAP objednací znak	140	ATYP	ATYP	131058	-	-	-	-
Kč/ks	140	na vyžádání	na vyžádání	2 892	-	-	-	-
SAP objednací znak	160	131059	131060	ATYP	131062	131063	-	-
Kč/ks	160	2 613	2 873	na vyžádání	2 989	3 036	-	-
SAP objednací znak	180	-	-	131064	131065	131066	131067	-
Kč/ks	180	-	-	2 979	3 028	3 086	3 191	-
SAP objednací znak	200	-	-	131068	131069	131070	131071	131072
Kč/ks	200	-	-	3 107	3 160	3 213	3 329	3 437

Napojovací díl - krb. kamna na ABSOLUT a UNI ADVANCED PLUS – černý *(kamnářský jednostranný, oboustranný O)*

WE|DO

Typ bez prolisů

	Ø Sopouch	Ø Kouřovod 120	130	140	150	160	180	200
SAP objednací znak	140	170464	ATYP	ATYP	-	-	-	-
Kč/ks	140	3 020	na vyžádání	na vyžádání	-	-	-	-
SAP objednací znak	160	170465	170468	-	170456 O	-	-	-
Kč/ks	160	3 003	3 022	-	2 319	-	-	-
SAP objednací znak	180	170466	170469	-	170471	170457 O	170458 O	-
Kč/ks	180	2 952	3 022	-	2 225	2 126	2 126	-
SAP objednací znak	200	170467	170470	-	170472	170473	170474	-
Kč/ks	200	2 962	2 962	-	2 263	2 324	2 324	-

Adaptéry, záslepky

světlý Ø sopouchu v cm	14	16	18	20
Souprava gumový napojovací adaptér (do 160°C pro plyn)				
SAP objednací znak	100014	100016	103298	100015
Kč / ks	1 610	1 857	1 938	2 250
pro připojení kouřovodu; k dodání na objednávku				
Záslepka kouřovodu (dočasná)				
SAP objednací znak	113205	114184	114443	110789
Kč / ks	768	834	906	980
Záslepka kouřovodu (trvalá)				
SAP objednací znak	100331	100332	100333	100334
Kč / ks	501	386	490	518
šamotová				
Záslepka kouřovodu (díl do revizního uzávěru)				
SAP objednací znak	-	900000493	900000494	-
Kč / ks	-	175	202	-

WE|DO

NA OBJEDNÁVKU	SKLADEM	ATYP = CENA S INDIVIDUÁLNÍM PŘÍPLATKEM

WE|DO Zasílání službou WEDO viz. str. 78

V případě potřeby atypických rozměrů kontaktujte našeho obchodního zástupce

Napojovací díly
STABIL

SCHIEDEL

PRO BEZPROBLÉMOVÉ PŘIPOJENÍ SPOTŘEBIČE DOPORUČUJEME OBJEDNAT TOTO PŘÍSLUŠENSTVÍ

GUMOVÝ NAPOJOVACÍ ADAPTÉR
Slouží pro připojení spotřebičů s teplotou spalin do 160°C.

PRODLOUŽENÝ DÍL
Pro bezproblémové připojení spotřebiče přes zeď (nastavitelný).

NAPOJOVACÍ DÍL UNIVERZÁLNÍ
Slouží pro připojení spotřebiče.

NAPOJOVACÍ DÍL ČERNÝ
Pro bezproblémové připojení krbových kamen (s funkcí rozety).

V závorce uvedeny názvy SAP

PRO NAPOJENÍ 45°A 90°

Univerzální napojovací díl STABIL *(kamnářský univerzální)*

WE DO

Typ bez prolisů

		Ø Kouřovod							
		120	130	140	150	160	180	200	250
SAP objednací znak	Ø Sopouch 140	ATYP	170513	170517	-	-	-	-	-
Kč/ks	Ø Sopouch 140	na vyžádání	2 131	1 855	-	-	-	-	-
SAP objednací znak	Ø Sopouch 160	170510	170514	ATYP	170521	170525	-	-	-
Kč/ks	Ø Sopouch 160	1 921	1 942	na vyžádání	1 862	1 923	-	-	-
SAP objednací znak	Ø Sopouch 180	170511	170515	ATYP	170522	170526	170529	-	-
Kč/ks	Ø Sopouch 180	1 833	1 964	na vyžádání	1 915	1 961	1 982	-	-
SAP objednací znak	Ø Sopouch 200	170512	170516	ATYP	170523	170527	170530	171056	-
Kč/ks	Ø Sopouch 200	2 025	1 942	na vyžádání	1 934	1 997	2 023	2 066	-
SAP objednací znak	Ø Sopouch 250	-	-	-	ATYP	ATYP	170531	112762	112763
Kč/ks	Ø Sopouch 250	-	-	-	na vyžádání	na vyžádání	3 559	2 736	2 885
SAP objednací znak	Ø Sopouch 300	-	-	-	-	-	ATYP	-	-
Kč/ks	Ø Sopouch 300	-	-	-	-	-	na vyžádání	-	-

POUZE PRO 90°

Napojovací díl přes zeď (nast.) na STABIL *(Adaptér se zděří prodloužení STA)*

WE DO

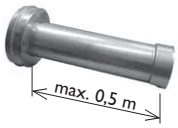

		Ø Kouřovod							
		120	130	140	150	160	180	200	250
SAP objednací znak	Ø Sopouch 140	ATYP	ATYP	131041	-	-	-	-	-
Kč/ks	Ø Sopouch 140	na vyžádání	na vyžádání	2 916	-	-	-	-	-
SAP objednací znak	Ø Sopouch 160	131042	131043	ATYP	131045	131046	-	-	-
Kč/ks	Ø Sopouch 160	2 824	2 909	na vyžádání	2 993	3 073	-	-	-
SAP objednací znak	Ø Sopouch 180	-	-	131047	131048	131049	131050	-	-
Kč/ks	Ø Sopouch 180	-	-	3 011	3 065	3 118	3 226	-	-
SAP objednací znak	Ø Sopouch 200	-	-	131051	131052	131053	131054	131055	-
Kč/ks	Ø Sopouch 200	-	-	3 135	3 188	3 243	3 352	3 480	-

Napojovací díl - krb. kamna na STABIL – černý *(kamnářský jednostranný, oboustranný O)*

WE DO

Typ bez prolisů

		Ø Kouřovod							
		120	130	140	150	160	180	200	250
SAP objednací znak	Ø Sopouch 140	170475	ATYP	170460 O	-	-	-	-	-
Kč/ks	Ø Sopouch 140	2 819	na vyžádání	2 819	-	-	-	-	-
SAP objednací znak	Ø Sopouch 160	170476	170479	-	170461 O	-	-	-	-
Kč/ks	Ø Sopouch 160	2 979	2 820	-	2 165	-	-	-	-
SAP objednací znak	Ø Sopouch 180	170477	170480	-	170482	170462 O	170463 O	-	-
Kč/ks	Ø Sopouch 180	2 761	2 820	-	2 090	2 144	2 144	-	-
SAP objednací znak	Ø Sopouch 200	170478	170481	-	170483	170485	170486	-	-
Kč/ks	Ø Sopouch 200	3 160	2 767	-	2 111	2 173	2 173	-	-
SAP objednací znak	Ø Sopouch 250	-	-	-	ATYP	-	ATYP	-	-
Kč/ks	Ø Sopouch 250	-	-	-	na vyžádání	-	na vyžádání	-	-
SAP objednací znak	Ø Sopouch 300	-	-	-	-	-	ATYP	-	-
Kč/ks	Ø Sopouch 300	-	-	-	-	-	na vyžádání	-	-

Páska skelná plochá 30x2 náhradní díl - 1 metr

WE DO

SAP objednací znak	900014070
Kč / m	65
Celé balení	50 m

Těsnící provazec

WE DO

SAP objednací znak	900001626
Kč / m	66

NA OBJEDNÁVKU	SKLADEM	ATYP = CENA S INDIVIDUÁLNÍM PŘÍPLATKEM

WE DO Zasílání službou WEDO viz. str. 78

V případě potřeby atypických rozměrů kontaktujte našeho obchodního zástupce

Ke keramickým komínům nabízíme široké portfolio příslušenství, které zajistí správnou funkčnost komínu.

Nad ústím komína

lapač jisker
str. 47

Meidingerova hlava
str. 47

Napoleon
(str. 44, 46)

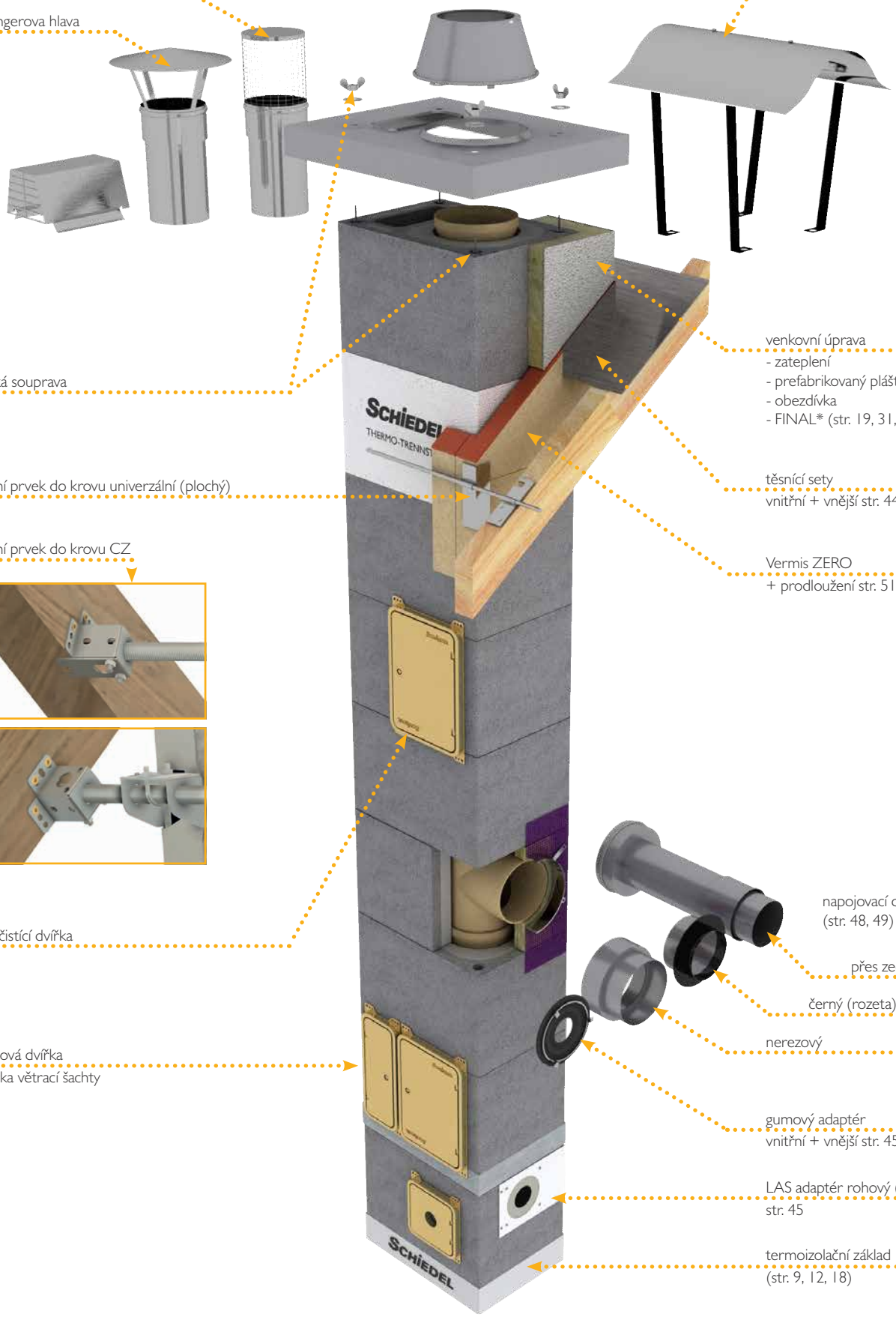

statická souprava
str. 47

venkovní úprava
- zateplení
- prefabrikovaný plášť (str. 15, 34)
- obezdívka
- FINAL* (str. 19, 31, 43)

kotevní prvek do krovu univerzální (plochý)
str. 47

těsnící sety
vnitřní + vnější str. 44

kotevní prvek do krovu CZ
str. 47

Vermis ZERO
+ prodloužení str. 51

horní čistící dvířka
str. 45

napojovací díly nerezové
(str. 48, 49)

přes zeď

černý (rozeta)

nerezový

komínová dvířka
+ dvířka větrací šachty
str. 45

gumový adaptér
vnitřní + vnější str. 45

LAS adaptér rohový (rovný)
str. 45

termoizolační základ
(str. 9, 12, 18)

Pozn. Absolut s větrací šachtou založený na termoizolačním základu.
* Nelze pro tuto variantu

SCHIEDEL VERMIS ZERO

Sada pro těsné a bezpečné napojení parozábrany na keramické komíny Schiedel

SCHIEDEL

- Vermikulitový materiál – snadno opracovatelný běžnými nástroji
- Složen ze 4 segmentů
- Čtvercový půdorys – snadné vytvoření otvoru ve stropní nebo střešní konstrukci
- Je možno libovolně upravit podle sklonu střechy
- Pro keramické komíny čtvercového i obdélníkového půdorysu
- Je možno také kombinovat s těsnícím setem

Při aplikaci tohoto prostupu musí být respektovány zásady bezpečné vzdálenosti komínového pláště od hořlavých materiálů podle typu komína a jeho zatřídění.

Sada VermiS ZERO obsahuje: 4 ks díly VermiS ZERO, 1 ks kartuše spojovacího tmelu, 5 m páska se sponou, 8 ks spojovací vruty, montážní návod

Základní sada VermiS ZERO	1416	1820
SAP objednací znak	173199	173200
Kč / ks	4 502	4 502
hmotnost (kg)	19,07	21,11
výška v cm	40	40

Prodloužení VermiS ZERO (pár)	14 cm	31 cm	50 cm
SAP objednací znak	173201	173202	173203
Kč / ks	815	2 108	2 429
hmotnost (kg)	3,5	7,5	12,1
výška v cm	40	40	40

Tmel nutno doobjednat ke každému prodloužení.

Spojovací tmel 1 ks	
SAP objednací znak	152175
Kč / ks	297
hmotnost (kg)	0,38

Popis		tvárnice	VermiS ZERO		Prodloužení			Tmel
			1416	1820	140 mm	310 mm	500 mm	
		SAP kód	173199	173200	173201	173202	173203	152175
Absolut	1218	100023		1				
	20	100027	1		1			1
	1218L	100024		1	1			1
	20L	100028	1			1		1
	12181218	100025		1		1		1
	121820	100029	1				1	2
	1218L1218	100026		1			1	1
	1218L20	100030	1		1		1	2
KombiGas	161820	146462		1		1		1
UNI ADV/ST	1416	124465	1					
	1820	124466		1				
UNI SMT	1618							
UNI ADV/ST	1416L	124470	1		1			1
	1820L	124471		1	1			1
UNI SMT	1618L							
UNI ADV/ST	14161416	124467	1			1		1
	14161820	124468		1		1		1
	18201820	124469		1		1		1
UNI SMT	16181618							
UNI ADV/ST	1416L1416	124472	1				1	1
	1416L1820	124473		1			1	1
	1820L1820	124474		1			1	1
UNI SMT	1618L1618							

Pro správné objednání dílů kontaktujte obchodního zástupce nebo použijte kalkulační program

SCHIEDEL VERMIS

Sada pro bezpečné napojení parozábrany na nerezové komíny Schiedel ICS a PERMETER

- Vermikulitový materiál - lehce opracovatelný pomocí pilky na kov nebo na dřevo.
- Ze 4 segmentů - jednoduché spojení pomocí tmelu (součást balení).
- Čtvercový půdorys - snadné vytvoření otvoru ve stropní, střešní nebo stěnové konstrukci.
- V případě potřeby lze seříznout podle sklonu střechy.
- Pro vnitřní průměry nerezových komínů 150, 180 a 200 mm.

NA OBJEDNÁVKU	SKLADEM

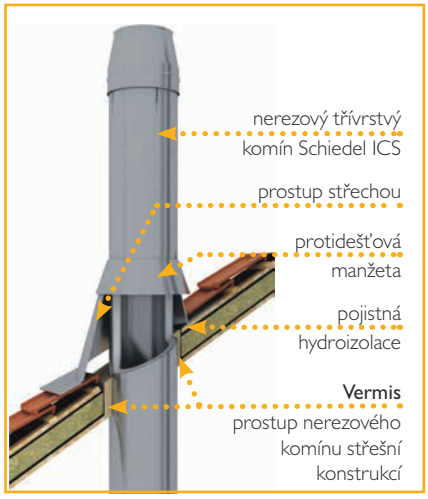

Schiedel VermiS

světlý Ø v cm		15	18	20	15	18	20
Sada VermiS		VermiS 25 pro ICS 25			VermiS 50 pro ICS 50		
	SAP objednací znak	152165	152166	152167	152167	152168	152169
	Kč / ks	3 193	3 486	3 656	3 656	4 000	4 217
	hmotnost (kg)	12,5	14,5	16,5	16,5	18,5	20,5
	výška (cm)	40,0	40,0	40,0	40,0	40,0	40,0

Sada VermiS obsahuje: 4 ks díly VermiS, 1 ks kartuše spojovacího tmelu, 2 m páska se sponou, 8 ks spojovací vruty, montážní návod

Náhradní díly (2 ks)		VermiS 25 pro ICS 25			VermiS 50 pro ICS 50		
	SAP objednací znak	152170	152171	152172	152172	152173	152174
	Kč / ks	1 432	1 581	1 669	1 669	1 840	1 944
	hmotnost (kg)	3,0	3,5	4,0	4,0	4,5	5,0
	výška (cm)	40,0	40,0	40,0	40,0	40,0	40,0

Spojovací tmel 1 ks	
SAP objednací znak	152175
Kč / ks	297
hmotnost (kg)	0,38

Při použití vermikulitového prostupu VermiS musí být dodržen předepsaný odstup hořlavých konstrukcí od pláště komínu podle typu a použitého zatřídění. Díly musí být chráněny před přímým působením vody.

Komínový systém	Teplotní třída	Vzdálenost od hořlavých materiálů (1)	Výška prostupu	Vzdálenost od hořlavých materiálů (2)
ICS25, Permeter 25	T400	5 cm	≤20,0 cm	10,0 cm
			≤40,0 cm	15,0 cm
			≤60,0 cm	20,0 cm
ICS50, Permeter 50	T400	2,5 cm	≤20,0 cm	5,0 cm
			≤40,0 cm	10,0 cm
			≤60,0 cm	12,0 cm

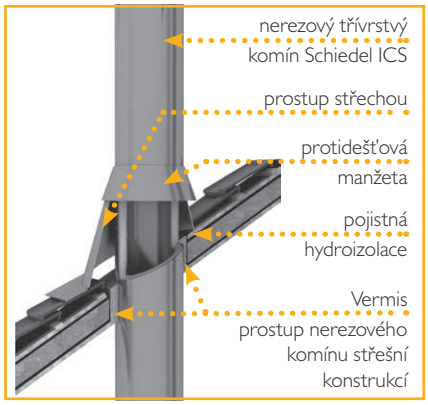

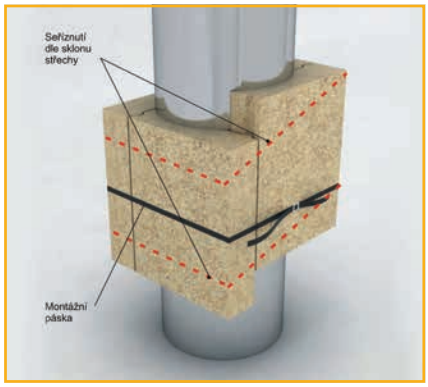

(1) Vzdálenost v provětrávané mezeře
(2) Vzdálenost v izolovaném prostupu v závislosti na jeho tloušťce
Podrobně viz Technické listy jednotlivých komínových systémů – www.schiedel.cz

SCHIEDEL IGNIS PROTECT ULTRA

Bezpečný průchod nerezových komínů stěnou z hořlavých materiálů

- atestovaný stavebnicový prvek na bázi kvalitní minerálně vláknité izolace
- monolitický prvek 565 x 700 mm (š x v), s různými tloušťkami 150-600 mm, s jednoduše vyjmutelnými kruhovými segmenty pro vytvoření potřebného průměru
- spolehlivé, prověřené a montážně nenáročné řešení
- pro jedno- i dvouplášťové nerezové kouřovody

Vnější rozměr: š=56,5 cm, v= 70,0 cm

Tloušťka se volí v závislosti na tloušťce stěny (150, 200, 250, 300, 350, 400, 450, 500, 550, 600).

IGNIS PROTECT ULTRA

pro vnitřní Ø kouřovodu 110, 130, 150 a 180 mm

tloušťka dílu (mm)	SAP objednací znak	vnější rozměr (cm)	hmotnost (kg)	Kč / ks
150	174344	56,5 / 70,0	6,0	6 710
200	174345	56,5 / 70,0	8,4	8 346
250	174346	56,5 / 70,0	10,5	10 242
300	174347	56,5 / 70,0	12,5	11 542
350	174348	56,5 / 70,0	15,0	13 357
400	174349	56,5 / 70,0	16,7	15 056
450	174350	56,5 / 70,0	17,0	17 111
500	174351	56,5 / 70,0	17,0	19 109
550	174352	56,5 / 70,0	17,0	21 434
600	174353	56,5 / 70,0	17,0	23 510

NA OBJEDNÁVKU	SKLADEM

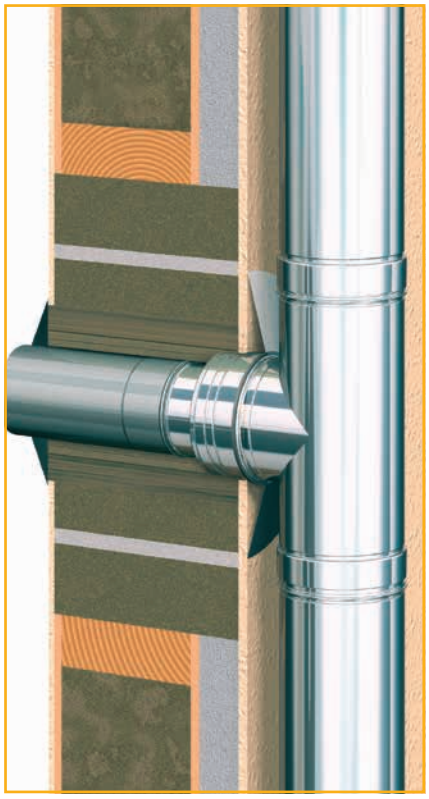

Manžeta **HOT SCHOTT**

Jednoduché a funkční utěsnění prostupu komínu

- vyvinuté pro nízkoenergetické a pasivní objekty
- použití při nutnosti splnění Blower door testu
- dvě varianty: pro sklon 0-30°, <45°
- variabilní řešení pro více průměrů
- teplotní odolnost manžety do 250°C
- vyrobeno z pružného teplotně stabilního silikonu
- jednoduché napojení manžety na parozábranu nebo difuzní fólii pomocí samolepicí fólie
- vhodné pro všechny typy nerezových komínů
- neslouží pro připojení kouřovodu

		sklon střechy	rozměr fólie AxA	SAP objednací znak	Kč / ks
WE DO	Hot Schott RGD 200-220	0°-30°	400x400	174196	3 828
WE DO	Hot Schott RGD 250-270	0°-30°	580x580	174106	4 132
WE DO	Hot Schott FRGD 200-220	<45°	400x400	174197	4 287
WE DO	Hot Schott FRGD 250-270	<45°	580x580	174107	4 976
WE DO	Hot Schott FRGD 300	<45°	580x580	180087	5 398

RGD 0-30°

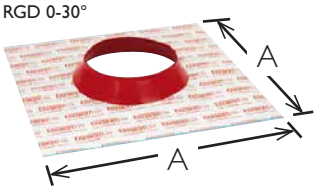

FRGD <45°

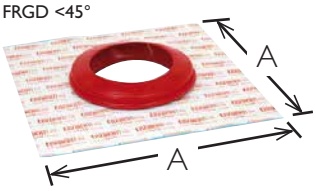

Použití u jednotlivých systémů

	Vnější průměr v mm		RGD 200-220	RGD 250-270	FRGD 200-220 45°	FRGD 250-270 45°	FRGD 300 45°
ICS 25							
T200	150	200	●		●		
T200	180	230	●		●		
T200	200	250		●		●	
T200	250	300					●
ICS 50							
	150	250		●		●	
	180	280		●		●	
	200	300					●
PM 25 + PMS 25							
T200	150	200	●		●		
T200	180	230	●		●		
T200	200	250		●		●	
T200	250	300					●
PM 50 + PMS 50							
	150	250		●		●	
	180	280		●		●	
	200	300					●
PMSA 25							
	150	250		●		●	
	200	300					●
PMSA 50							
	150	300		●			●
	200	350					

PROTECT BOX

Nulová vzdálenost od hořlavých materiálů

Díl pro vytvoření nehořlavého prostupu komínu střešními nebo stropními konstrukcemi. Je určen pro nerezové dvouplášťové komíny ICS, PERMETER, PERMETER SMOOTH, PERMETER SMOOTH AIR.

Protect box				
SAP objednací kód	121342	177796	121343	143251
Kč / ks	7 287	7 581	6 919	8 240
vnitřní průměr v cm	25,5	28,5	30,5	35,5
vnější průměr v cm	46	49	46	50
tloušťka v cm	10	10	7,5	7,5
výška v cm	70	70	70	70
hmotnost v kg	11,3	11,8	9,9	11,0

SKLADEM

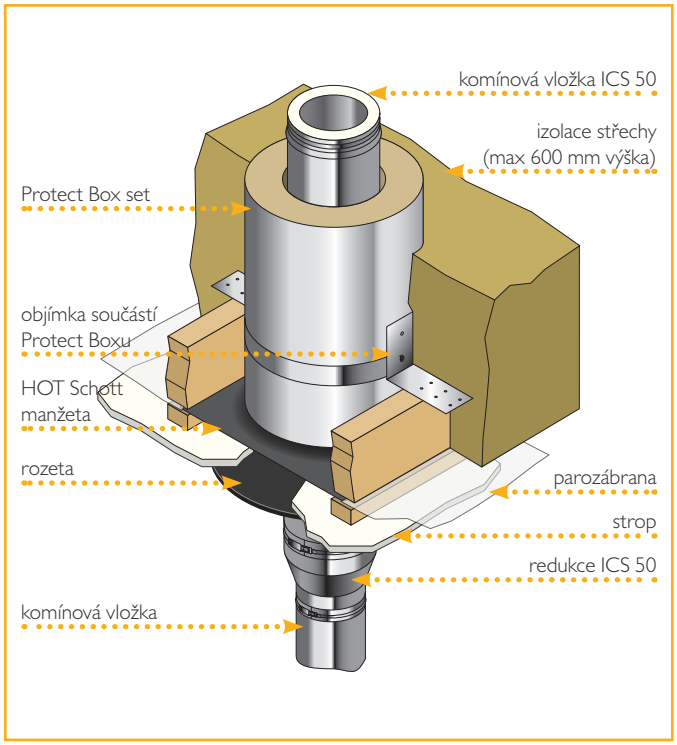

SCHIEDEL
ePURO

SCHIEDEL ePURO - JEMNÉ FILTRY PEVNÝCH ČÁSTIC PRO SPOTŘEBIČE NA DŘEVO/PELETY.

Elektrostatické odlučovače prachu na efektivní snižování částic spalin v zařízeních na spalování dřeva.

ePURO TOP
Instalace na ústí stávajícího keramického či nerezového komínu.

ePURO DOOR
Instalace pod střechu do horních čistících dvířek.

TECHNICKÉ INFORMACE

	ePURO TOP	ePURO DOOR
Pracovní napětí:	15-30 kW (modulované)	do 21 kW (modulované)
Elektrický výkon:	max. 30 W	max. 30 W
Spotřeba v pohot. režimu:	0,7 W	2 W
Průměr komínu:		
keramický	Ø 14,16,18,20 cm	13-25 cm
nerezový	Ø 13-30 cm	
SAP objednací znak	**176140**	**177077**
Kč / ks	**84 750**	**176 074**

VLASTNOSTI:

- Stupeň separace částic až 90%
- Pro zařízení na spalování dřeva do 50 kW
- Vhodné pro štípaná polena a pelety
- Čištění bez demontáže
- Nutnost přípojky 230 V

Jemný prachový filtr Schiedel ePURO je elektrostatický odlučovač částic pro spotřebiče na dřevo, jako jsou kamna na dřevo, ale i pro systémy ústředního vytápění na dřevo/pelety do výkonu 50 kW. Jednoduchá instalace. Na místě je potřeba zabezpečit přípojku 230 V.

Přizpůsobivost Schiedel ePURO umožňuje jeho použití na stávajících keramických i nerezových komínech. Snižuje obsah jemného prachu až o 90%, a tak přispívá k čistějšímu vzduchu. Filtrem ePURO mohou být vybaveny jak nové tak stávající komíny.

Odlučovač částic je založen na elektrostatickém principu. Jemné prachové částice proudí komínem spolu se spalinami. Elektrony jsou uvolňovány vysokonapěťovou elektrodou. Elektrony se pohybují směrem ke stěně komína prostřednictvím elektrostatických sil. Přitom se jemné prachové částice nabíjejí a rovněž se pohybují směrem ke stěně.

Jemný prach se shromažďuje na stěně komína a shlukuje se do hrubých vloček. Tyto nánosy odstraňuje při čištění kominík. Čištěním spalinové cesty se částice v žádném případě nevracejí do formy jemného prachu, tj. nejsou již zdravotně závadné.

KRBOVÁ VLOŽKA integrovaná do komínu

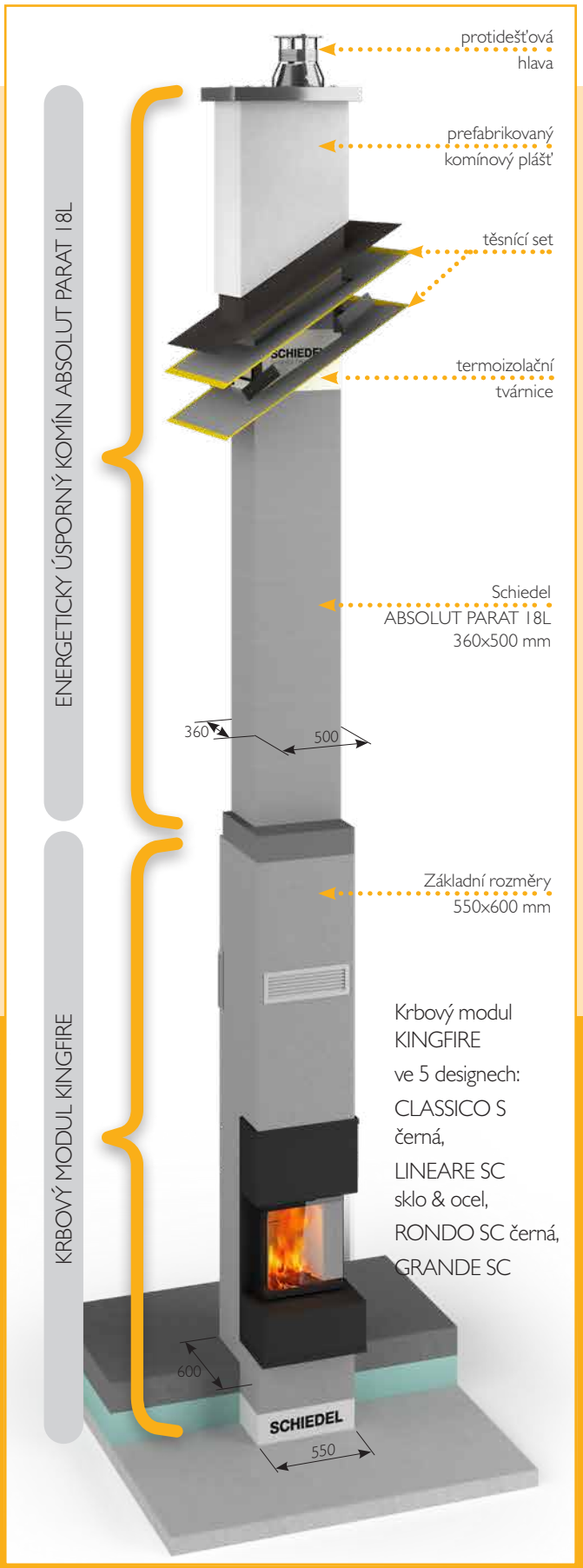

SENTINEL HAUS INSTITUT

Produkt pro zdravé bydlení

SCHIEDEL PARAT

- doplňuje krbový modul KINGFIRE PARAT
- slouží k odvodu spalin i přívodu spalovacího vzduchu v systému KINGFIRE
- smontované díly komínu ABSOLUT v požadovaných délkách
- eliminace montážních chyb při sestavování komínu z jednotlivých dílů
- malé prostorové nároky pro stavbu a montáž
- lze použít i jako samostatný prefabrikovaný komín včetně připravených napojení kouřovodu
- povrchová úprava s různým stupněm finalizace (pro interiér i exteriér)

KRBOVÁ VLOŽKA SCHIEDEL KINGFIRE PARAT

- uzavřený spotřebič nezávislý na vzduchu v místnosti
- přívod sekundárního vzduchu, díky kterému je sklo dvířek omýváno, a tak nedochází k usazování nečistot
- patentovaná samostatně uzavíratelná protipožární dvířka pro provoz v uzavřené místnosti
- šamotové ohniště
- přívod hlavního a vedlejšího vzduchu regulovaný odděleně
- palivo: dřevo a dřevěné brikety
- vyměnitelná krbová vložka

Vyzkoušejte náš krbový konfigurátor

konfigurátor

video

SCHIEDEL
KINGFIRE PARAT

Krbová vložka integrovaná do komínu

Vlastnosti:

- unikátní konstrukční řešení v jednom dílu
- eliminace montážních chyb - smontováno v závodě
- vysoká kvalita zpracování
- rychlá výstavba - okamžitě funkční
- elegantní řešení - moderní design
- vysoká variabilita následné úpravy
- úspora místa v dispozici
- patentovaný přechod na komínový systém Schiedel

Technická data:	
rozměry betonového modulu (šxdxv):	600 x 550 x 2640 / 2740 / 2860 / 2960 mm
hmotnost spotřebiče:	130 / 155* kg
hmotnost modulu a spotřebiče:	cca 800 / 1000* kg (manipulace s jeřábem)
vnější rozměry komínu ABSOLUT:	360 x 500 mm
* typ GRANDE SC	
Parametry vytápění	
jmenovitý výkon:	7 kW
účinnost:	>80%
vytápěcí schopnost:	150 - 200 m2
průměrná spotřeba dřeva	2,6 kg
přední panel:	1 224 x 491 mm
barva panelu a mřížky dle typu:	černá litina - CLassico S ocel / černé sklo - Lineare SC černá zaoblená - Rondo SC

CLASSICO S
klasický design s černými kovovými dvířky

LINEARE SC
přímočarý design s plnými černými skleněnými dvířky

RONDO SC
mírně zaoblená černá dvířka pro ještě větší požitek z ohně

GRANDE SC
třístranně prosklená dvířka pro maximální spojení s ohněm

CENA JE UVEDENA BEZ DPH A ZAHRNUJE: kompletní dodávku komínového systému KINGFIRE PARAT výšky 6 m v základním provedení nadstřešní části (bez montáže a dopravy).

POTŘEBA MÍSTA

KINGFIRE

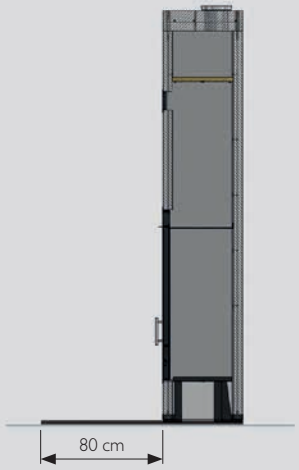

KLASICKÁ KRBOVÁ KAMNA

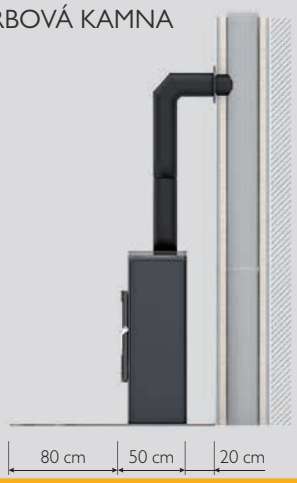

* Ceny výše uvedených sestav jsou pouze orientační. Vzhledem k tomu, že každý kus KINGFIRE Paratu je originál, je výsledná cena stanovena na základě projektové dokumentace nebo skutečného zaměření. Společnost Schiedel, s.r.o. si vyhrazuje právo na změnu dodacích podmínek v průběhu platnosti ceníku.

SCHIEDEL

KRBOVÁ VLOŽKA integrovaná do komínu

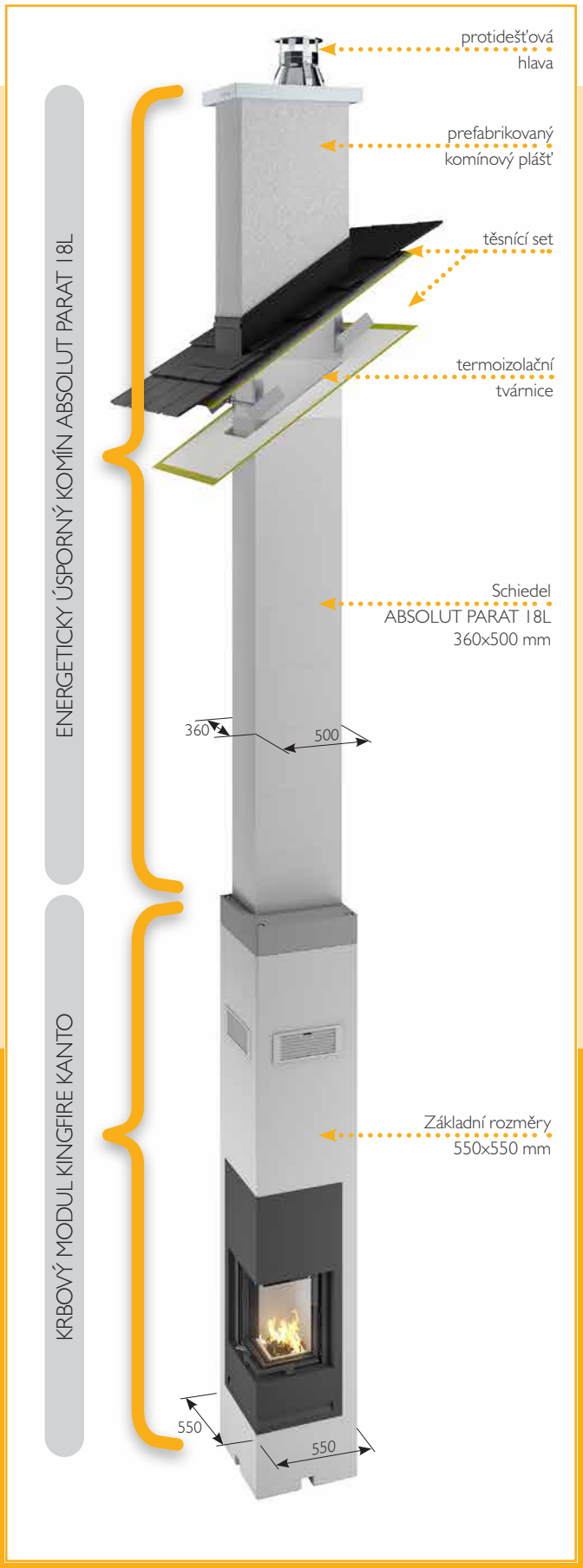

2x OCENĚNA CENOU

reddot winner 2023

SCHIEDEL PARAT

- smontované díly komínu ABSOLUT v požadovaných délkách
- pro odvod spalin i přívod spalovacího vzduchu v systému KINGFIRE
- eliminace montážních chyb při sestavování komínu z jednotlivých dílů
- povrchová úprava s různým stupněm finalizace (pro interiér i exteriér)

KRBOVÁ VLOŽKA SCHIEDEL KINGFIRE KANTO

- unikátní rohové řešení
- patentovaná dvířka otevíraná posunem nahoru
- uzavřený spotřebič nezávislý na vzduchu v místnosti
- šamotové ohniště
- přívod hlavního a vedlejšího vzduchu regulovaný odděleně
- palivo: dřevo a dřevěné brikety

Krbová vložka integrovaná do komínu

SCHIEDEL
KINGFIRE KANTO

Vlastnosti:

- unikátní konstrukční řešení v jednom dílu
- eliminace montážních chyb - smontováno v závodě
- vysoká kvalita zpracování
- rychlá výstavba - okamžitě funkční
- elegantní řešení - moderní design
- vysoká variabilita následné úpravy
- úspora místa v dispozici
- patentovaný přechod na komínový systém Schiedel

Technická data:	
rozměry betonového modulu (š x d x v):	550 x 550 x 2860 / 2960 mm
hmotnost spotřebiče:	110 kg
hmotnost modulu a spotřebiče:	cca 800 kg (manipulace s jeřábem)

Parametry vytápění	
jmenovitý výkon:	5,8 kW
účinnost:	>82%
energetická třída	A+
komínový systém	ABS 18L
vnější rozměry komínu ABSOLUT:	360 x 500 mm
tloušťka povrchové úpravy	0-18 mm

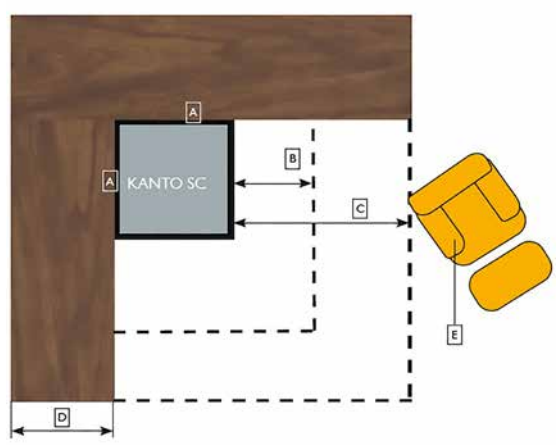

A Vzdálenost od hořlavých částí stavby 0 mm
B Nehořlavá podlahová plocha (ochrany před jiskrami, uhlíky) 500 mm
C Oblast tepelného záření z KANTO SC na hořlavé stěny / předměty 800 mm
D Hořlavé stěny (např. dřevěné) o tloušťce do 500 mm
E Hořlavé stěny / předměty

KINGFIRE® KANTO PODIO
balkonový spodní

184 025,-

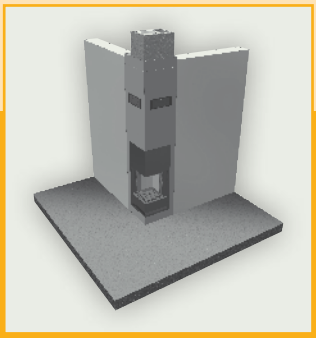

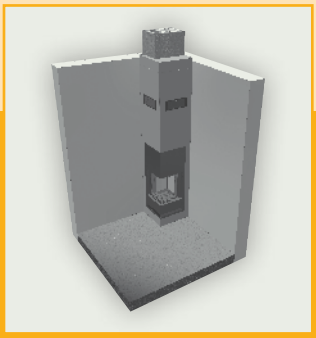

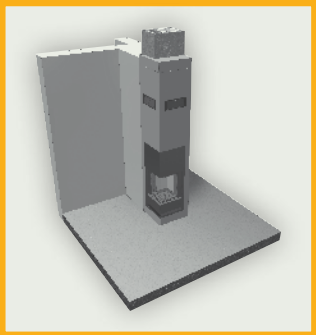

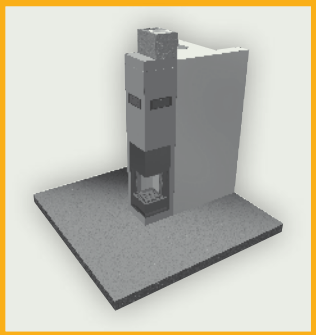

KINGFIRE® KANTO PLANO
s plochým panelem

184 025,-

MAXIMÁLNÍ POHODLÍ PRO ÚTULNÝ DOMOV

Romantika v krbu pouhým stisknutím tlačítka

KINGFIRE® GAS - provoz nezávislý na vzduchu v místnosti, s integrovanou izolací zadní stěny a nereflexní technologií Clear View

KINGFIRE® GAS PLANO
s plochým panelem

KINGFIRE® GAS DOPPIO
balkonový horní & spodní

KINGFIRE® GAS PODIO
balkonový spodní

CENA JE UVEDENA BEZ DPH A ZAHRNUJE: kompletní dodávku komínového systému KINGFIRE PARAT výšky 6 m v základním provedení nadstřešní části (bez montáže a dopravy).

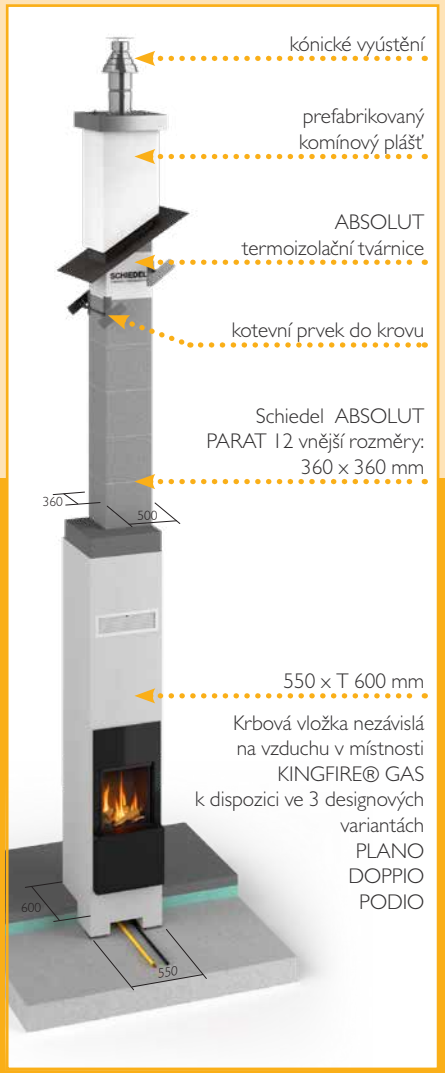

Technická data		
š x d x v	600 x 550 x 2.860/2.960 mm	
Model	Schiedel KINGFIRE® GAS	
Spalování	Nezávislé na okolním vzduchu	
Typ spotřebiče	C31	
Koncentrické připojení spotřebiče (mm)	100/150	
Použitý koncentrický systém	Schiedel ABSOLUT 12 (min. 1 m – max. 12 m)	
Bezpečný odstup od hořlavých částí (vpředu/po stranách/vzadu) (mm)	600 / 0 / 0	
Vyhovuje těmto normám	(EU) 2016/426, EN 613, (AT) Artikel 15a B-VG	
	Zemní plyn G25	**Zemní plyn G20**
Jmenovitý tepelný výkon (kW)	4,6	5,1
Min. tepelný výkon (kW)	2,2	2,8
Spotřeba (min./max.) (m^3/h)	0,29 - 0,59	0,31 - 0,56
Napájecí tlak (mbar)	20	20
Třída energetické účinnosti	A	A

RYCHLÝ OHEŇ STISKNUTÍM TLAČÍTKA

Každý **KINGFIRE® GAS** je standardně vybaven dálkovým ovládáním. Na přání je volitelný komunikační modul a aplikace Schiedel INflame! (iOS a Android) kdy lze krb snadno ovládat pomocí smartphonu nebo tabletu. Zařízení přejde z 0 do 100% tepelného výkonu za pár sekund, a to bez fáze ohřevu. Teplota v místnosti se automaticky reguluje pomocí funkce termostatu.

FANTASTICKÝ, HLUBOKÝ A SKUTEČNÝ POCIT OHNĚ

S **KINGFIRE® GAS** získá stavitel kombinaci romantického otevřeného ohně s pohodlím moderního plynového krbu ve svém domě. Dynamický vzhled plamene lze podle potřeby měnit ručně nebo automaticky. Prostřednictvím aplikace Schiedel INflame! klient může dokonce vytvářet, ukládat a podle nálady vyvolávat své vlastní plameny.

KOMFORTNÍ A ČISTÝ PROVOZ

Díky připojení na zemní plyn je **KINGFIRE® GAS** vždy připraven k provozu. Romantika v krbu, kdykoli chcete: jednoduše stiskem tlačítka.

INDIVIDUÁLNÍ DESIGN DESIGNU A OPTIMÁLNÍ TEPLOTA POKOJE

Systém **KINGFIRE®** s aplikací Schiedel INflame! nabízí atraktivní vzhled plamene i při sníženém výkonu a zajišťuje velmi ekonomickou spotřebu krbu.

NOVINKA

SCHIEDEL PROTEUS

SCHIEDEL FORNAX

MODULÁRNÍ KAMNOVÉ SYSTÉMY

Oblíbené typy krbových vložek KINGFIRE KANTO a GRANDE nyní v modifikované modulární verzi

KANTO ➔ FORNAX M / FORNAX L

GRANDE ➔ PROTEUS M / PROTEUS L

PRO NOVOSTAVBY I REKONSTRUKCE

FORNAX M

jmenovitý výkon
5,8 kW

FORNAX L

jmenovitý výkon
5,8 kW

PROTEUS M

jmenovitý výkon
5,8 kW

PROTEUS L

jmenovitý výkon
5,8 kW

SAP objednací znak	178425	178426	178427	178428
Kč / ks	143 602	150 016	122 171	128 883
hmotnost (kg)	180	200	180	200
výška (mm)	1366	1779	1337	1687
šířka celková (mm)	560	560	537	537
hloubka celková (mm)	560	560	570	570

VÝHODY:

- Stejně jako systémy KINGFIRE uspoří místo
- Lze napojit do jakéhokoliv komínové systému
- Možnost kompletní spalinové cesty včetně odkouření a přívodu vzduchu systémem PERMETER SMOOTH AIR
- Napojení komínu shora nebo zezadu
- Snadná a rychlá instalace a použití
- Energeticky efektivní & čistá technologie
- Připojení spalovacího vzduchu třemi možnými způsoby (koncentrické nahoře / zezadu / spodem)

SCHIEDEL
PERMETER SMOOTH AIR

SCHIEDEL

SIRIUS KAMNA & PERMETER SMOOTH AIR komín = 1 systém

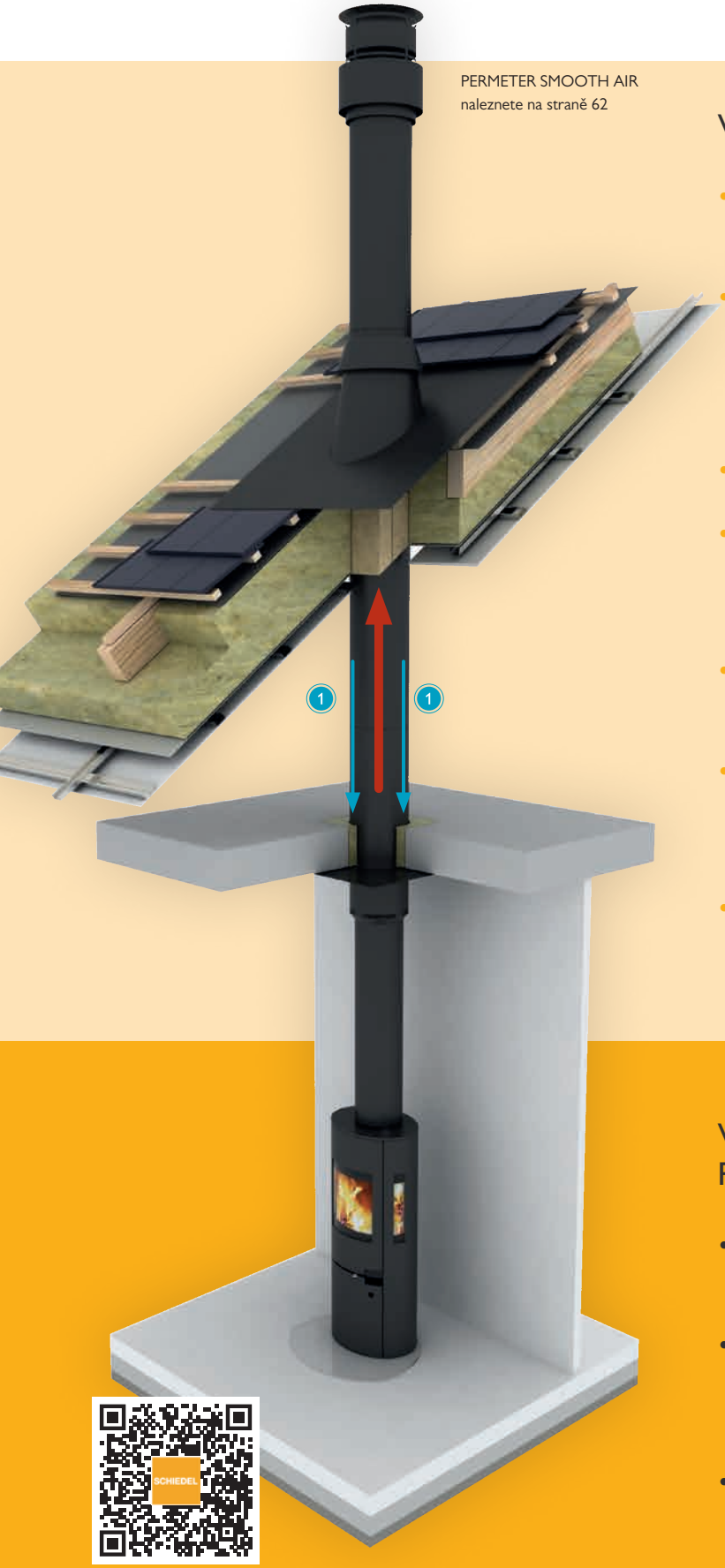

PERMETER SMOOTH AIR
naleznete na straně 62

VÝHODY KAMEN:

- VYSOKÁ ÚČINNOST (až 82%!)
  Více tepla, méně dřeva
- Testováno podle NEJVYŠŠÍCH EVROPSKÝCH STANDARDŮ A NOREM
  (EN 13 240, DIN +, 1.BImSchV2, DIBt, 15a B-VG, NS 3058/3059)
- JEDNODUCHÉ OVLÁDÁNÍ
- SAMOUZAVÍRACÍ DVÍŘKA
  Interlock systém (fixace dvířek) pro zapálení nebo pro čištění
- PROSTOROVÉ PROSKLENÍ
  Pro 180° pohled na oheň
- EKOLOGICKÝ NÁTĚR KAMEN
  Povrchová úprava barvou s minimálním zápachem a nízkými emisemi
- NASTAVITELNÉ NOŽIČKY
  Přizpůsobí polohu kamen i při nerovné podlaze

VÝHODY KOMÍNU PERMETER SMOOTH AIR:

- Teleskopický vynášecí díl pro dodatečnou montáž kamen
- SPALOVACÍ VZDUCH 1
  Nezávislý přívod vzduchu komínem Permeter Smooth Air, který umožňuje flexibilní instalaci
- Díky systémovému řešení odpadá další přídavné potrubí nebo adaptér

Orientační cenové kalkulace Permeter Smooth Air pro svislý kouřovod

SCHIEDEL
PERMETER SMOOTH AIR

Lehký třívrstvý komínový systém s přívodem vzduchu.

				5m	6m	7m	8m
	Komínový systém PMSA		Celkem cena bez DPH	**56 499**	**62 649**	**68 799**	**74 949**
	Kalkulace obsahuje: patní konzole, dno s odvodem kondenzátu, dvířkový díl, sopouch 0°, přechod PPL-PM, rovný díl 0,955m, přestavitelné lůžko odstup 6-10cm, kónická hlavice						
PMSA svislý kouřovod	SAP	Kalkulace obsahuje díly:	cena / ks	ks	ks	ks	ks
	117332	**Protidešťová přivětrávací hlava** (*Protidešťová hlava plochá s prstencem odklápěcí/150/444/PMSA50/černá*)	7 679	1	1	1	1
	110281	**Krycí spona exteriér** (*Spona smooth/300/100/černá*)	672	2	2	2	2
	110391	**Protidešťová manžeta** (*Protidešťová manžeta/300/70/140/černá*)	1 530	1	1	1	1
	151389	**Prostup střechou** (*Prostup střechou/350/nerez/3-15°/černá*)	5 036	1	1	1	1
	100967	**Krokvová objímka** (*Krokvová objímka 300/lesk*)	1 803	1	1	1	1
	113787	**Rovný díl 0,955m 2x izolace** (*Rovný díl/150/1,0m/444/PMSA50/černá*)	6 150	2	3	4	5
	117808	**Rovný díl 0,455m 2x izolace** (*Rovný díl/150/0,5m/444/PMSA50/černá*)	4 080	1	1	1	1
	151942	**Teleskopický vynášecí díl horní** (*Teleskopická vynášečka/horní díl/150/444/PMSA50/černá*)	9 289	1	1	1	1
	111344	**Rozeta** (*Krycí plech/250/125/kruh/nedělený/těsnění/černá*)	924	1	1	1	1
	151938	**Teleskopický vynášecí díl spodní 1m** (*Teleskopická vynášečka/spodní díl 1,0m/444/PMSA25/černá*)	5 485	1	1	1	1
	118456	**Rovný díl 0,955m 1x izolace** (*Rovný díl/150/1,0m/444/PMSA25/černá*)	4 117	1	1	1	1
	157839	**Kotlový adaptér přímý** (*Kotlový adaptér na SIRIUS/150/444/PMSA25/černá-žáruvzdorná*)	2 912	1	1	1	1

SAP	Doporučené doplňky:	cena / ks	ks	ks	ks	ks
121343	Protect Box (*Prostup_stropem_kit 300/450/-/-/-/ACCESS*) bezpečný průchod stropní a střešní konstrukcí	6 919	1	1	1	1
174107	Manžeta HOT Schott (*Hot schott FRGD 250-270 (=< 45°)*) jednoduché a funkční utěsnění prostupu komínu	4 976	1	1	1	1

Poznámky:
- Dle celkové výšky komínu se může lišit počet dílů „Rovný díl" (1m, 0,5m a 0,2m).
  Dle výšky nadstřešní části komínu se může lišit počet dílů „Krycí spona exteriér".
- Dle výšky stropu v interiéru se může lišit použití dílu „Teleskopický vynášecí díl spodní" (1m nebo 0,5m).
- Dle skonu střechy a střešní krytiny se se může lišit díl „Prostup střechou".

PRO PŘESNOU KALKULACI POUŽIJTE SCHIEDEL PROFI

Přivětrávací hlava odklápěcí 1x izolace

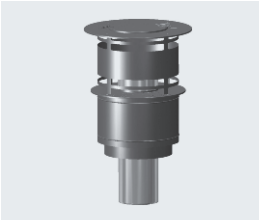

Prostup střechou

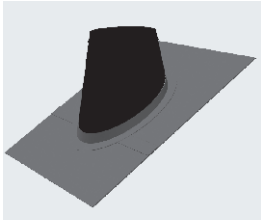

Rovný díl 0,455 m 2x izolace

Teleskopický vynášecí díl - spodní

Protect box

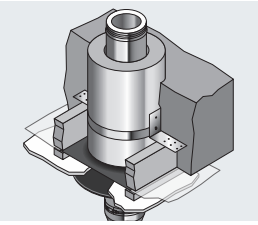

Krycí spona ext. Ø 300

Krokvová objímka stříbrná

Teleskopický vynášecí díl horní

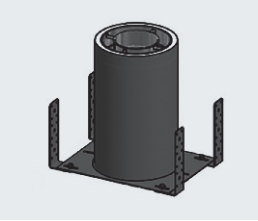

Rovný díl 0,955 m 1x izolace

Manžeta HOT Schott

Protidešťová manžeta

Rovný díl 0,955 m 2x izolace

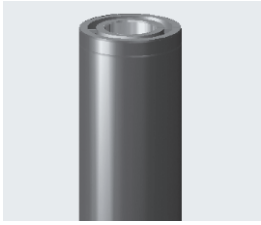

Rozeta

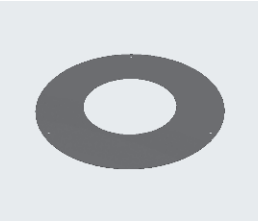

Kotlový adaptér přímý

DOSTUPNOST NA DOTAZ

Schiedel SIRIUS

TRIPLE-AIR-KONEKTIVITA

Všechny typy kamen SIRIUS jsou vybaveny třemi vstupy pro spalovací vzduch

1. Koncentrický systém pro přívod vzduchu a odvod spalin prostřednictvím komínového systému PERMETER Smooth Air.
2. Zadní strana umožňuje napojení např. flexibilní trubkou.
3. Konstrukce kamen umožňuje napojení i spodní částí (např. z prostoru pod podlahou).

TECHNICKÉ INFORMACE

	SIRIUS 1.1	SIRIUS 3.1	SIRIUS 1.1 PEDESTAL
SAP objednací znak	176715	176716	177938
Kč / ks	52 668	59 579	56 332
Šířka	522 mm	522 mm	526 mm
Výška	1208 mm	1208 mm	1207 mm
Hloubka	382 mm	382 mm	526 mm
Výkon	6,0 kW	6,0 kW	6,0 kW
Účinnost	80,8 %	82 %	80,8 %
Energetická třída	A+	A+	A+
Hmotnost	133 kg	130 kg	138 kg
Nezávislý na interiérovém vzduchu	✓	✓	✓
Triple-Air-Connection	✓	✓	✓

Doporučená délka polen max. 30 cm

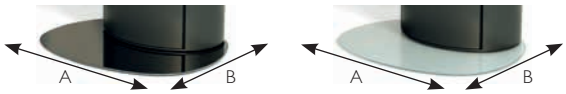

Deska před kamna SIRIUS	ČERNÁ	ČIRÁ
SAP objednací znak	146773	143002
Kč / ks	3 598	3 230
rozměry A x B v cm	71 x 57	71 x 57

Designový prvek, nesplňuje požární a bezpečnostní normy.

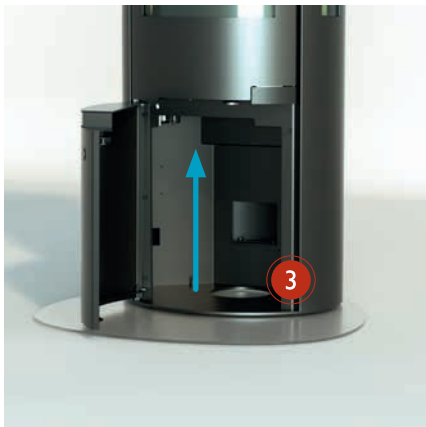

SIRIUS 1.1

SIRIUS 3.1

SIRIUS 1.1
PEDESTAL

Maximální délka polen 30 cm.

SCHIEDEL
SARGAS

SCHIEDEL
MIMAS

Krbová kamna SARGAS, MIMAS

SARGAS 1

SARGAS 3

MIMAS

Akumulační tvarovky

	SARGAS 1	SARGAS 3	MIMAS
SAP objednací znak	168870	168871	168873
Kč / ks	44 100	51 450	67 200
Šířka	526 mm	526 mm	ø460 mm
Výška	1137,7 mm	1137,7 mm	1507 mm
Hloubka	417 mm	417 mm	-
Výkon	6,2 kW	6,2 kW	5,7 kW
Účinnost	81 %	81 %	80 %
Hmotnost	100 kg	100 kg	110 kg
Doporučená délka polen (max.)	30 cm	30 cm	25 cm

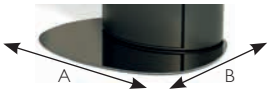

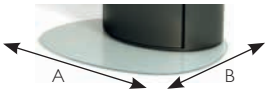

Deska před kamna SIRIUS / SARGAS	ČERNÁ	ČIRÁ
SAP objednací znak	146773	143002
Kč / ks	3 598	3 230
rozměry A x B v cm	71 x 57	71 x 57
Designový prvek, nesplňuje požární a bezpečnostní normy.		

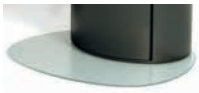

Deska před kamna MIMAS	ČERNÁ	ČIRÁ
SAP objednací znak	169114	174951
Kč / ks	3 598	3 230
Designový prvek, nesplňuje požární a bezpečnostní normy.		

Akumulační tvarovky MIMAS	
SAP objednací znak	168912
Kč / ks	5 637
Hmotnost (4ks)	48 kg
V balení 4 ks tvarovek	

SCHIEDEL ICS 25 | SCHIEDEL ICS 50 | SCHIEDEL PERMETER 25 | SCHIEDEL PERMETER 50

Nerezový třívrstvý komínový nástavec pro komín (stříbrná/černá)

ABSOLUT, UNI ADVANCED PLUS, STABIL, UNI SMART *(pouze pro variantu nad střechou)*

Komínový nástavec tak, jak ho definuje ČSN 73 4201 "Navrhování komínů a kouřovodů" je tenkostěnný prvek, prodlužující komínový průduch a tím účinnou výšku komína nad komínovou hlavou. Pro vyřešení problémů komínů, které jsou umístěny u obvodových zdí daleko od hřebenu střechy nebo blízko sousedních vyšších objektů, kde je problematické řešit výšku komína nad střechou, stejně jako u nízkých objektů, kde komín musí mít v závislosti na použitém spotřebiči určitou účinnou výšku, často výrazně převyšující objekt se často používají komínové nástavce. Z estetických důvodů dnes architekti s oblibou používají třívrstvé nerezové komíny, jak pro jejich menší vnější průměry, tak pro architektonický soulad s moderními kovovými konstrukcemi.

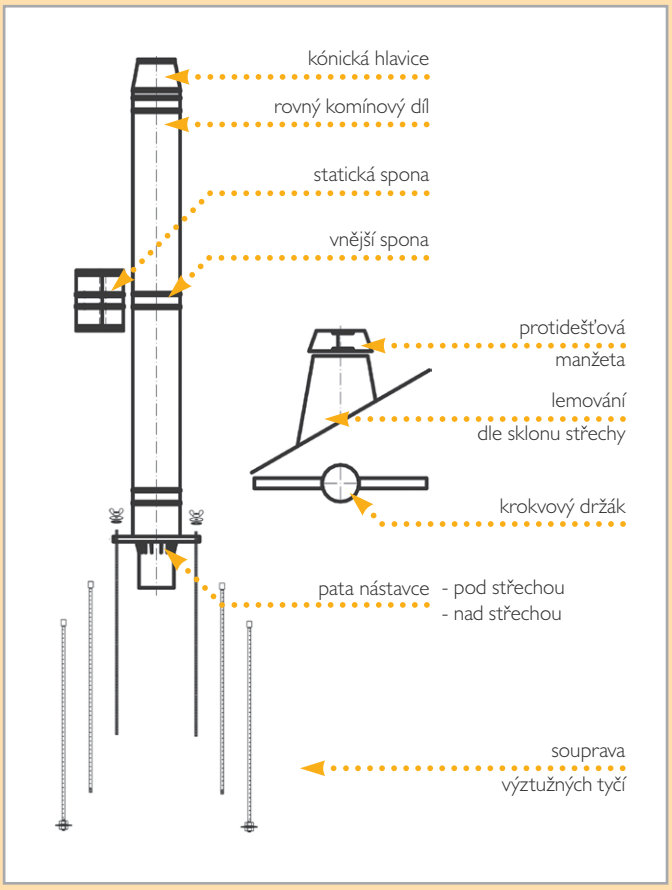

OBLAST POUŽITÍ

Univerzální třívrstvé nerezové komínové nástavce systému ICS jsou vhodné pro odvod spalin ze všech topných médií ze všech typů spotřebičů. Jsou odolné vůči vlhkosti, což umožňuje vlhký i suchý provoz spotřebičů. Oblast použití je velmi široká u novostaveb i při rekonstrukcích.

MATERIÁL

Komínové nástavce jsou součástí univerzálního komínového systému ICS 25 (50). Jsou vyrobeny z vysoce kvalitních materiálů. Nerezová ocel je třídy 1.4404. Tloušťka stěny vnitřní vložky je 0,5 mm (0,6 mm) a tloušťka stěny vnějšího nosného pláště 0,5 mm. Výplň mezi stěnami je tvořena vysoce kvalitní izolací z minerálních vláken o tloušťce 25 mm (50 mm). Nástavce jsou dodávány ve vnitřních průřezech o velikosti od 120 do 350 mm.

KONSTRUKCE SYSTÉMU

Univerzální třívrstvé nerezové komínové nástavce systému ICS jsou odolné vůči vlhkosti. Jejich konstrukce umožňuje variabilní použití a velice lehkou montáž. Stavební prvky komínu se do sebe jednoduše zasouvají a zajišťují sponami, které jsou součástí dodávky. Tento klasický způsob spojování se vyznačuje velkou tuhostí a tím pádem bezpečností jak statickou, tak i provozní. Maximální výška standardně dodávaných nástavců je 2,5 m.

MONTÁŽ

Montáž musí provádět osoby (firmy) k tomu proškolené. Pro specifikaci a objednání komínového nerezového nástavce kontaktuje našeho obchodního zástupce.

Nástavce v provedení PERMETER černá barva RAL 9005 jsou k doptání u obchodních zástupců.

elegantní řešení nadstřešní části

Vícevrstvé komínové systémy z nerezové oceli

Výhody nerezových komínových systémů:

- lehká konstrukce, není nutný základ pod komínové těleso
- možnost použití v interiéru nebo jako architektonický prvek exteriéru
- rychlá a jednoduchá montáž, instalace během jediného dne
- bez nutnosti větších stavebních úprav
- možnost provádění uhýbaných komínů (např. při vedení po fasádě)

SCHIEDEL
KERASTAR

SCHIEDEL **KERASTAR**

- vnitřní keramická vložka, tepelná izolace, vnější plášť z nerezové oceli
- použitelný pro všechny typy paliv a spotřebičů
- pro podtlakový i přetlakový provoz
- krátká doba výstavby díky rychlé montáži

SCHIEDEL
ICS

SCHIEDEL **ICS**

- dvouplášťový komínový systém z nerezové oceli s průběžnou tepelnou izolací skládaný z jednotlivých komponentů
- určený pro odvod spalin od spotřebičů na pevná, kapalná a plynná paliva
- vnější i vnitřní montáž

SCHIEDEL
PERMETER

SCHIEDEL **PERMETER**

- lehký, odolný proti vlhkosti, kyselinám a vysokým teplotám
- jedinečná izolace s vynikající tepelnou odolností - Superwool
- bez nutnosti základu

SCHIEDEL
PERMETER SMOOTH

SCHIEDEL **PERMETER SMOOTH**

- designový komínový systém v barevném provedení
- bez nutnosti základu
- bez vnějších spon, zvlášť vhodný pro interiérové využití

SCHIEDEL
PERMETER SMOOTH AIR

SCHIEDEL **PERMETER SMOOTH AIR**

- nerezový komín pro přívod vzduchu ke spotřebiči
- bez vnějších spon v barevném provedení
- ideální ve spojení s kamny Sirius

Kompletní sortiment vícevrstvých komínových systémů naleznete v ceníku Nerezové třívrstvé komíny 2026.

Ke stažení na webu www.schiedel.cz.

SCHIEDEL
KERASTAR

SCHIEDEL

KERASTAR - Univerzální komínový systém pro všechny typy paliv a spotřebičů

ZÁRUKA 30 LET PŘI MONTÁŽI
ODBORNĚ PROŠKOLENOU FIRMOU.

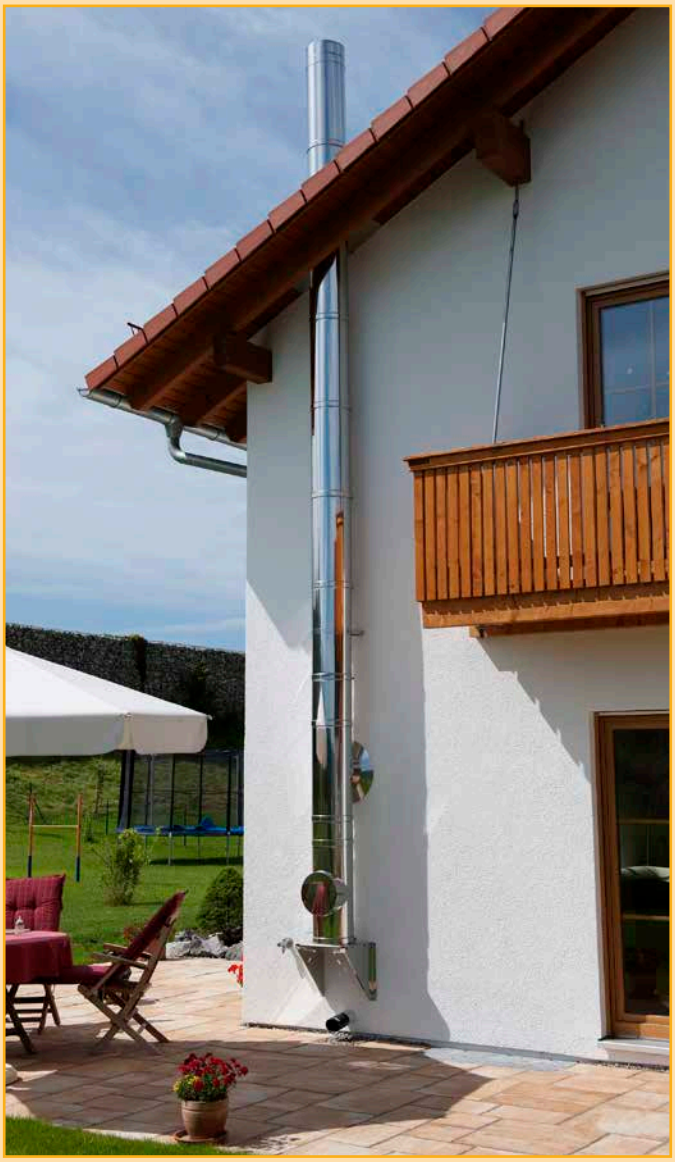

Vlastnosti systému:

- **odolný vůči vyhoření**
- **odolný vůči korozi**
- **rychlá montáž**
- **pro podtlakový provoz**
- **úspora místa**
- **bez nutnosti základu**
- **pro interiéry a exteriéry**
- **nízká hmotnost**
- **atraktivní vzhled**

Technická data pro Schiedel KeraStar:		
Způsob provozu:		podtlak
Provozní teplota:		do 400°
Materiál:	vnitřní plášť	- keramická profilovaná vložka
	vnější plášť	- ocel 1.4301, tloušťka 0,4 mm
	tepelná izolace	- 60 mm
Zatřídění dle EN 13063:		
KERASTAR	EN 13063-1 T400 N1 D 3 G50 R85 EI 090	
KERASTAR	EN 13063-2 T400 N1 W 2 O30 R85 EI 090	

světlý Ø (mm)	140	160	180	200	250
vnější Ø (mm)	276	298	318	342	395
hmotnost bm v kg	20,0	22,0	24,0	27,5	30,0
tl. stěny profil. vložky	6,5	7,0	7,0	8,5	12,0

PRO PŘESNOU KALKULACI
POUŽIJTE SCHIEDEL PROFI

NA OBJEDNÁVKU

Orientační cena komínových sestav

SCHIEDEL
KERASTAR

světlý Ø v cm		16	18	20
KOMÍNOVÁ SESTAVA				
5,08 m	Kč / sestava	59 142	62 049	67 611
5,91 m	Kč / sestava	68 193	71 455	77 454
7,07 m	Kč / sestava	74 714	78 403	84 954
7,91 m	Kč / sestava	81 991	86 058	93 030
9,07 m	Kč / sestava	91 766	96 283	103 823
10,06 m	Kč / sestava	99 079	103 977	112 022
11,06 m	Kč / sestava	104 504	109 783	118 292

Komínová sestava obsahuje: (označení ve schématu)	
1 ks dno s odvodem	2a
1 ks díl s kontrolním otvorem	3
rovný díl 0,665 m dle výšky	5a
rovný díl 0,330 m dle výšky	5b
rovný díl 0,165 m dle výšky	5c
1 ks sopouch 90°	4a
1 ks rozeta	17
1 ks krycí hlava s protidešťovým krytem	14b
lůžko pevné dle výšky	10b
konzole lůžková dle výšky	8b
1 ks adaptér se zděří	
1 ks rozeta 0-8°	
spárovací hmota Rapid dle spotřeby	

PRO PŘESNOU KALKULACI
POUŽIJTE SCHIEDEL PROFI

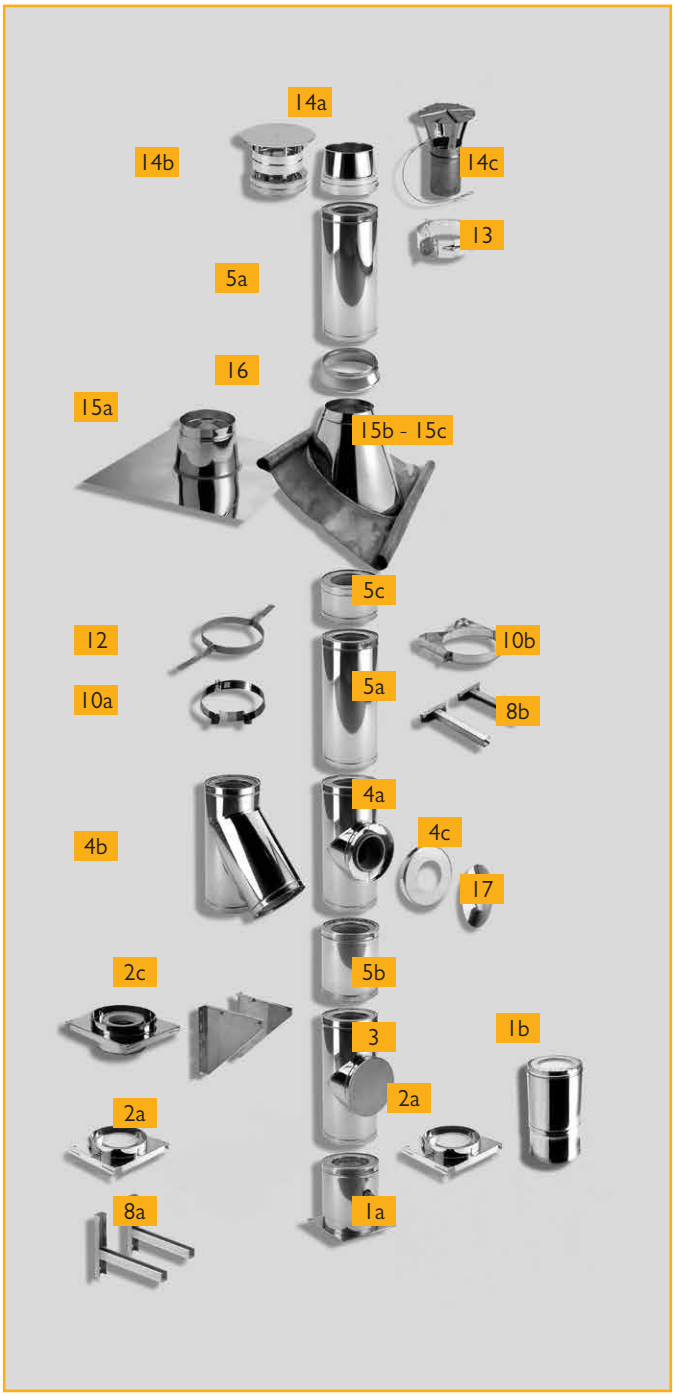

Schéma komínu KERASTAR

1a	dno s odvodem kondenzátu a podpěrou
1c	výškově přestavitelné dno s odvodem kondenzátu a podpěrou
2a	dno s odvodem kondenzátu
2c	dno s odvodem kondenzátu na konzole
3	kruhový čistíci díl
4a	sopouch 90°
4b	sopouch 45°
4c	kryt sopouchu
5a	komínový díl 665 mm
5b	komínový díl 330 mm
5c	komínový díl 165 mm
8a	patní konzola
8b	prodlužovací nástěnná konzola
10	lůžko 50
10b	lůžko s možností prodloužení 60
12	krokvový držák
13	kotvící objímka
14a	krycí hlava
14b	krycí hlava s protidešťovým krytem
14c	protidešťový kryt
15a	průchod střechou 0°
15b	průchod střechou 3° - 15°
15c	průchod střechou 16° - 25°
15d	průchod střechou 26° - 35°
15e	průchod střechou 36° - 45°
16	protidešťová manžeta
17	rozeta DW

NA OBJEDNÁVKU

SCHIEDEL

ICS - Univerzální komínový systém pro všechny typy paliv a spotřebičů

Vlastnosti systému:

- široká oblast použití
- odolný proti vlhkosti
- při použití těsnění vhodný pro přetlakový provoz
- univerzální systém
- jednoduchý přechod na jednoplášťový systém
- vnitřní i vnější použití
- volně stojící komíny

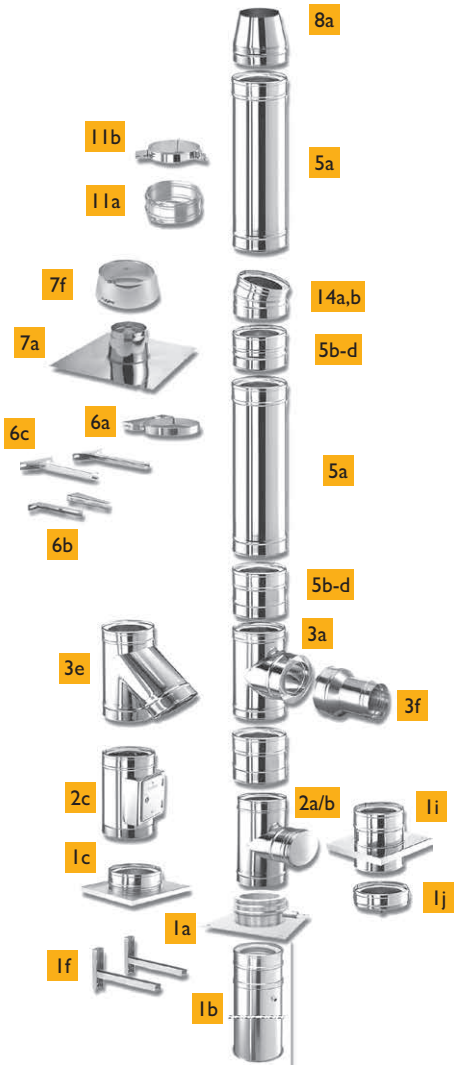

Technická data pro Schiedel ICS 25:	
Třída nerezové oceli:	ČSN 1.4404
Zatřídění dle EN 1856 - 1:	
ICS 25	EN 1856-T450 N1 D V3-L50050 G50
ICS 25	EN 1856-T450 N1 W V2-L50050 O50
ICS 25	EN 1856-T200 P1 W V2-L50050 O25

ICS 25

světlý ø (mm)	80	100	130	150	180	200	230	250
tloušťka stěny (mm)	0,5	0,5	0,5	0,5	0,5	0,5	0,5	0,5
tloušťka pláště (mm)	0,6	0,6	0,6	0,6	0,6	0,6	0,6	0,6
tloušťka izolace (mm)	25	25	25	25	25	25	25	25

světlý ø (mm)	300	350	400	450	500	600	700
tloušťka stěny (mm)	0,5	0,5	0,5	0,5	0,5	0,5	0,5
tloušťka pláště (mm)	0,6	0,6	0,6	0,6	0,6	0,6	0,6
tloušťka izolace (mm)	25	25	25	25	25	25	25

Technická data pro Schiedel ICS 50:	
Třída nerezové oceli:	ČSN 1.4404
Zatřídění dle EN 1856 - 1:	
ICS 50	EN 1856-1 T600 N1 W V2-L50050 G25
ICS 50	EN 1856-1 T600 N1 D V3-L50050 G25
ICS 50	EN 1856-1 T400 N1 W V2-L50050 G25
ICS 50	EN 1856-1 T400 N1 D V3-L50050 G25

ICS 50

světlý ø (mm)	130	150	180	200	250
tloušťka stěny (mm)	0,6	0,6	0,6	0,6	0,6
tloušťka pláště (mm)	0,6	0,6	0,6	0,6	0,6
tloušťka izolace (mm)	50	50	50	50	50

světlý ø (mm)	300	350	400	450	500	600	700
tloušťka stěny (mm)	0,6	0,6	0,6	0,6	0,6	0,6	0,6
tloušťka pláště (mm)	0,6	0,6	0,6	0,6	0,6	0,6	0,6
tloušťka izolace (mm)	50	50	50	50	50	50	50

1a	Dno s odvodem do boku ICS25	5c	Rovný díl 205 mm ICS25
1b	Dno s podpěrou ICS25	5d	Rovný díl 155 mm ICS25
1c	Dno s odvodem	6a	Lůžko pro prodloužení (50 mm)
1f	Konzola pro montáž na stěnu	6b	Prodloužení pro lůžko
1i	Vynášecí díl ICS25	6c	Prodloužení pro lůžko
1j	Dno s odvodem bez desky ICS25	7a	Prostup střechou 0° (nerez)
2a/b	Díl s KO podtlak dlouhý ICS25	7f	Protidešťová manžeta
2c	Dvířkový díl	8a	Krycí hlava kónická ICS25
3a	Sopouch 0° ICS25	11a	Spona ICS široká
3e	Sopouch 45° ICS25	11b	Kotvící objímka
3f	Přechod PPL/ICS25	14a	Koleno 15° ICS25
5a	Rovný díl 955 mm ICS25	14b	Koleno 30° ICS25
5b	Rovný díl 455 mm ICS25		

PRO PŘESNOU KALKULACI POUŽIJTE SCHIEDEL PROFI

DOSTUPNOST NA DOTAZ

ZÁRUKA 10 LET PŘI MONTÁŽI ODBORNĚ PROŠKOLENOU FIRMOU.

Orientační cenové kalkulace pro komínový systém ICS

SCHIEDEL
ICS

					5m	6m	7m	8m
	Komínový systém ICS 25 DN 150			Celkem cena bez DPH	**32 476**	**37 540**	**40 662**	**43 784**

Kalkulace obsahuje: patní konzole, dno s odvodem kondenzátu, dvířkový díl, sopouch 0°, přechod PPL-PM, rovný díl 0,955m, přestavitelné lůžko odstup 6-10cm, kónická hlavice

ICS 25 DN 150	SAP	Kalkulace obsahuje díly:	obr.	cena / ks	ks	ks	ks	ks
	101215	Kónická hlavice (*Kónická hlava/150/0,5/ICS25/lesk*)	8a	1 879	1	1	1	1
	111236	Přestavitelné lůžko odstup 6-10cm (*Lůžko přestavitelné 200/60-100/lesk*)	6a	1 942	1	2	2	2
	100701	Rovný díl 0,955m (*Rovný díl/150/1,0m/0,5/ICS25/lesk*)	5a	3 122	4	5	6	7
	101179	Přechod PPL-PM (*Přechod PPL-ICS/150/0,5/ICS25/lesk*)	3f	2 110	1	1	1	1
	100882	Sopouch 0° (*Sopouch 0°/150/dlouhý/0,5/ICS25/lesk*)	3a	3 712	1	1	1	1
	100921	Dvířkový díl (*Dvířkový díl/150/0,5/ICS25/lesk*)	2c	5 425	1	1	1	1
	101017	Dno s odvodem kondenzátu (*Dno s odvodem/150/na desce/0,6/ICS25/lesk*)	1c	2 403	1	1	1	1
	101743	Patní konzole (*Konzole C 475/lesk*)	1f	2 517	1	1	1	1

	Komínový systém ICS 25 DN 180			Celkem cena bez DPH	**35 248**	**40 752**	**44 279**	**47 806**

Kalkulace obsahuje: patní konzole, dno s odvodem kondenzátu, dvířkový díl, sopouch 0°, přechod PPL-PM, rovný díl 0,955m, přestavitelné lůžko odstup 6-10cm, kónická hlavice

ICS 25 DN 180	SAP	Kalkulace obsahuje díly:	obr.	cena / ks	ks	ks	ks	ks
	101216	Kónická hlavice (*Kónická hlava/180/0,5/ICS25/lesk*)	8a	2 102	1	1	1	1
	111482	Přestavitelné lůžko odstup 6-10cm (*Lůžko přestavitelné 230/60-100/lesk*)	6a	1 977	1	2	2	2
	100702	Rovný díl 0,955m (*Rovný díl/180/1,0m/0,5/ICS25/lesk*)	5a	3 527	4	5	6	7
	101180	Přechod PPL-PM (*Přechod PPL-ICS/180/0,5/ICS25/lesk*)	3f	2 195	1	1	1	1
	100883	Sopouch 0° (*Sopouch 0°/180/dlouhý/0,5/ICS25/lesk*)	3a	4 168	1	1	1	1
	100922	Dvířkový díl (*Dvířkový díl/180/0,5/ICS25/lesk*)	2c	5 489	1	1	1	1
	101018	Dno s odvodem kondenzátu (*Dno s odvodem/180/na desce/0,6/ICS25/lesk*)	1c	2 692	1	1	1	1
	101743	Patní konzole (*Konzole C 475/lesk*)	1f	2 517	1	1	1	1

	Komínový systém ICS 50 DN 150			Celkem cena bez DPH	**41 487**	**48 094**	**52 704**	**57 314**

Kalkulace obsahuje: patní konzole, dno s odvodem kondenzátu, dvířkový díl, sopouch 0°, přechod PPL-PM, rovný díl 0,955m, přestavitelné lůžko odstup 6-10cm, kónická hlavice

ICS 50 DN 150	SAP	Kalkulace obsahuje díly:	obr.	cena / ks	ks	ks	ks	ks
	105058	Kónická hlavice (*Kónická hlava/150/0,6/ICS50/lesk*)	8a	2 465	1	1	1	1
	111515	Přestavitelné lůžko odstup 6-10cm (*Lůžko přestavitelné 250/60-100/lesk*)	6a	1 997	1	2	2	2
	104784	Rovný díl 0,955m (*Rovný díl/150/1,0m/0,6/ICS50/lesk*)	5a	4 610	4	5	6	7
	105038	Přechod PPL-PM (*Přechod PPL-ICS/150/0,6/ICS50/lesk*)	3f	1 635	1	1	1	1
	104919	Sopouch 0° (*Sopouch 0°/150/dlouhý/0,6/ICS50/lesk*)	3a	5 024	1	1	1	1
	118194	Dvířkový díl (*Dvířkový díl/150/0,6/ICS50/lesk*)	2c	6 514	1	1	1	1
	104989	Dno s odvodem kondenzátu (*Dno s odvodem/150/na desce/0,6/ICS50/lesk*)	1c	2 895	1	1	1	1
	101743	Patní konzole (*Konzole C 475/lesk*)	1f	2 517	1	1	1	1

	Komínový systém ICS 50 DN 180			Celkem cena bez DPH	**46 484**	**53 727**	**58 930**	**64 133**

Kalkulace obsahuje: patní konzole, dno s odvodem kondenzátu, dvířkový díl, sopouch 0°, přechod PPL-PM, rovný díl 0,955m, přestavitelné lůžko odstup 6-10cm, kónická hlavice

ICS 50 DN180	SAP	Kalkulace obsahuje díly:	obr.	cena / ks	ks	ks	ks	ks
	105059	Kónická hlavice (*Kónická hlava/180/0,6/ICS50/lesk*)	8a	2 646	1	1	1	1
	111574	Přestavitelné lůžko odstup 6-10cm (*Lůžko přestavitelné 280/60-100/lesk*)	6a	2 040	1	2	2	2
	104785	Rovný díl 0,955m (*Rovný díl/180/1,0m/0,6/ICS50/lesk*)	5a	5 203	4	5	6	7
	105039	Přechod PPL-PM (*Přechod PPL-ICS/180/0,6/ICS50/lesk*)	3f	1 881	1	1	1	1
	104920	Sopouch 0° (*Sopouch 0°/180/dlouhý/0,6/ICS50/lesk*)	3a	5 381	1	1	1	1
	118438	Dvířkový díl (*Dvířkový díl/180/0,6/ICS50/lesk*)	2c	6 764	1	1	1	1
	104990	Dno s odvodem kondenzátu (*Dno s odvodem/180/na desce/0,6/ICS50/lesk*)	1c	3 492	1	1	1	1
	101744	Patní konzole (*Konzole C 570/lesk*)	1f	3 468	1	1	1	1

Poznámky:

- Použití „Patní konzole“ a „Lůžka“ určuje požadovaný odstup od stěny.
- Při odstupu od stěny více než 10cm se „Přestavitelné lůžko“ zamění za „Lůžko pevné“ a „Nástěnná konzole“. „Přechod PPL-PM“ lze nahradit „Ukončení se zděří“ případně „Ukončení s dlouhou zděří“.
- U „Rovných dílů“ jsou v nabídce i díly 0,455m, 0,205m, 0,155m případně „Nastavitelný díl 270-375“.
- „Kónická hlavice“ lze doplnit stříškou „Meidingerova hlava“ případně zaměnit za „Protidešťovou hlavici“. Při prostupu střechou se nabídka doplňuje dle sklonu o „Prostup střechou“ a „Protidešťovou manžetu“. Při prostupu střešní konstrukcí se nabídka může doplnit o „Krokvovou objímku“.
- Při prostupu zdí se nabídka může doplnit o „Rozetu“.

PRO PŘESNOU KALKULACI POUŽIJTE SCHIEDEL PROFI

PERMETER - Univerzální komínový systém v barevném provedení

VLASTNOSTI SYSTÉMU:

- systém s vnitřní nerezovou vložkou, tepelnou izolací a vnějším pláštěm z komaxitované pozinkované oceli
- barva černá (šedá, bílá na objednávku jako ATYP)
- odolný proti vlhkosti
- široká oblast použití
- vnitřní i vnější použití

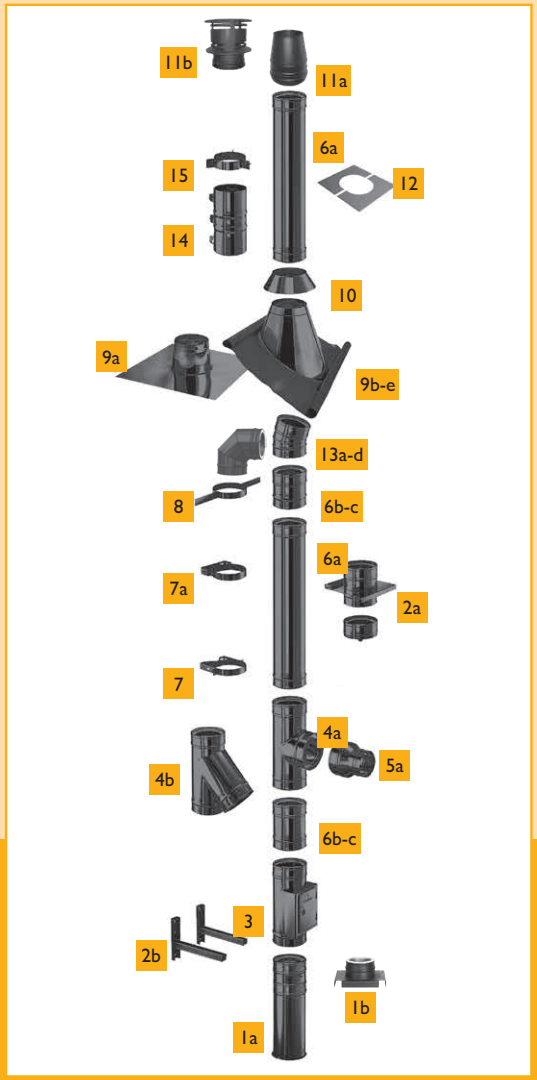

Technická data pro Schiedel PERMETER:	
Třída nerezové oceli:	ČSN 1.4521
Plášť:	DX51D+Z
Zatřídění dle EN 1856 - 1:	
PERMETER 25	EN 1856-1 T450 N1 W V2-LXX050 G50
PERMETER 25	EN 1856-1 T450 N1 D V3-LXX050 G50
PERMETER 25	EN 1856-1 T200 P1 W V2-LXX050 O00
PERMETER 50	EN 1856-1 T600 N1 W V2-LXX050 G50
PERMETER 50	EN 1856-1 T600 N1 D V3-L50050 G50
PERMETER 50	EN 1856-1 T400 N1 W V2-LXX050 G50
PERMETER 50	EN 1856-1 T400 N1 D V3-L50050 G50

PERMETER 25								
	světlý ø (mm)	**100**	**130**	**150**	**180**	**200**	**230**	**250**
	tloušťka stěny (mm)	0,5	0,5	0,5	0,5	0,5	0,5	0,5
	tloušťka pláště (mm)	0,6	0,6	0,6	0,6	0,6	0,6	0,6
	tloušťka izolace (mm)	25	25	25	25	25	25	25

PERMETER 50						
	světlý ø (mm)	**130**	**150**	**180**	**200**	**250**
	tloušťka stěny (mm)	0,5	0,5	0,5	0,5	0,5
	tloušťka pláště (mm)	0,6	0,6	0,6	0,6	0,6
	tloušťka izolace (mm)	50	50	50	50	50

1a Dno s podpěrou a odvodem kondenzátu
1b Dno s odvodem kondenzátu
2a Vynášecí díl
2b Konzole
3 Dvířkový díl
4a Sopouch 90°
4b Sopouch 45°
5a Přechod Prima-Plus - Permeter
6a Rovný díl 1000 mm
6b Rovný díl 500 mm
6c Rovný díl 250 mm
7 Lůžko pro prodloužení 60-100 mm
8 Krokvová objímka (z nerezavějící oceli)
9a Prostup střechou 0°
9b Prostup střechou 3-15°
9c Prostup střechou 16-25°
9d Prostup střechou 26-35°
9e Prostup střechou 36-45°
10 Protidešťová manžeta
11a Kónické vyústění
11b Krycí hlava
12 Kryt sopouchu
13a Koleno 15°
13b Koleno 30°
13c Koleno 45°
13d Koleno 90°
14 Statická manžeta
15 Kotvící objímka

ČERNÁ

RAL 9005

šedá a bílá na objednávku jako ATYP

ZÁRUKA 5 LET PŘI MONTÁŽI ODBORNĚ PROŠKOLENOU FIRMOU.

DOSTUPNOST NA DOTAZ

PRO PŘESNOU KALKULACI POUŽIJTE SCHIEDEL PROFI

Orientační cenové kalkulace pro komínový systém PERMETER

SCHIEDEL
PERMETER

					5m	6m	7m	8m
	Komínový systém PERMETER 25 DN150			Celkem cena bez DPH	**28 155**	**32 404**	**34 683**	**36 962**
	Kalkulace obsahuje: patní konzole, dno s odvodem kondenzátu, dvířkový díl, sopouch 0°, přechod PPL-PM, rovný díl 0,955m, přestavitelné lůžko odstup 6-10cm, kónická hlavice							
PM 25 DN 150	**SAP**	**Kalkulace obsahuje díly:**	**obr.**	**cena / ks**	**ks**	**ks**	**ks**	**ks**
	112689	Kónická hlavice (*Kónická hlava/150/444/PM25/černá*)	11a	**1 832**	1	1	1	1
	111273	Přestavitelné lůžko odstup 6-10cm (*Lůžko přestavitelné 200/60-100/černá*)	7	**1 970**	1	2	2	2
	117966	Rovný díl 0,955m (*Rovný díl/150/1,0m/444/PM25/černá*)	6a	**2 279**	4	5	6	7
	111280	Přechod PPL-PM (*Přechod PPL-PM/150/444/PM25/černá-žáruvzdorná*)	5a	**1 717**	1	1	1	1
	116453	Sopouch 0° (*Sopouch 0°/150/444/PM25/černá*)	4a	**3 478**	1	1	1	1
	117129	Dvířkový díl (*Dvířkový díl/150/444/PM25/černá*)	3	**4 734**	1	1	1	1
	116248	Dno s odvodem kondenzátu (*Dno s odvodem/150/na desce/316/PM25/černá*)	1b	**2 666**	1	1	1	1
	120976	Patní konzole (*Konzole C 475/černá*)	2b	**2 642**	1	1	1	1

	Komínový systém PERMETER 25 DN180			Celkem cena bez DPH	**30 270**	**34 835**	**37 415**	**39 995**
	Kalkulace obsahuje: patní konzole, dno s odvodem kondenzátu, dvířkový díl, sopouch 0°, přechod PPL-PM, rovný díl 0,955m, přestavitelné lůžko odstup 6-10cm, kónická hlavice							
PM 25 DN 180	**SAP**	**Kalkulace obsahuje díly:**	**obr.**	**cena / ks**	**ks**	**ks**	**ks**	**ks**
	113139	Kónická hlavice (*Kónická hlava/180/444/PM25/černá*)	11a	**1 930**	1	1	1	1
	111476	Přestavitelné lůžko odstup 6-10cm (*Lůžko přestavitelné 230/60-100/černá*)	7	**1 985**	1	2	2	2
	118310	Rovný díl 0,955m (*Rovný díl/180/1,0m/444/PM25/černá*)	6a	**2 580**	4	5	6	7
	111533	Přechod PPL-PM (*Přechod PPL-PM/180/444/PM25/černá-žáruvzdorná*)	5a	**1 873**	1	1	1	1
	117031	Sopouch 0° (*Sopouch 0°/180/444/PM25/černá*)	4a	**3 765**	1	1	1	1
	117378	Dvířkový díl (*Dvířkový díl/180/444/PM25/černá*)	3	**4 799**	1	1	1	1
	116868	Dno s odvodem kondenzátu (*Dno s odvodem/180/na desce/316/PM25/černá*)	1b	**2 956**	1	1	1	1
	120976	Patní konzole (*Konzole C 475/černá*)	2b	**2 642**	1	1	1	1

	Komínový systém PERMETER 50 DN150			Celkem cena bez DPH	**35 454**	**40 706**	**43 964**	**47 222**
	Kalkulace obsahuje: patní konzole, dno s odvodem kondenzátu, dvířkový díl, sopouch 0°, přechod PPL-PM, rovný díl 0,955m, přestavitelné lůžko odstup 6-10cm, kónická hlavice							
PM 50 DN 150	**SAP**	**Kalkulace obsahuje díly:**	**obr.**	**cena / ks**	**ks**	**ks**	**ks**	**ks**
	114312	Kónická hlavice (*Kónická hlava/150/444/PM50/černá*)	11a	**1 983**	1	1	1	1
	111520	Přestavitelné lůžko odstup 6-10cm (*Lůžko přestavitelné 250/60-100/černá*)	7	**1 994**	1	2	2	2
	113649	Rovný díl 0,955m (*Rovný díl/150/1,0m/444/PM50/černá*)	6a	**3 258**	4	5	6	7
	112679	Přechod PPL-PM (*Přechod PPL-PM/150/444/PM50/černá-žáruvzdorná*)	5a	**2 247**	1	1	1	1
	118125	Sopouch 0° (*Sopouch 0°/150/444/PM50/černá*)	4a	**4 203**	1	1	1	1
	118190	Dvířkový díl (*Dvířkový díl/150/444/PM50/černá*)	3	**5 675**	1	1	1	1
	114605	Dno s odvodem kondenzátu (*Dno s odvodem/150/na desce/316/PM50/černá*)	1b	**3 678**	1	1	1	1
	120976	Patní konzole (*Konzole C 475/černá*)	2b	**2 642**	1	1	1	1

	Komínový systém PERMETER 50 DN180			Celkem cena bez DPH	**39 190**	**44 852**	**48 503**	**52 154**
	Kalkulace obsahuje: patní konzole, dno s odvodem kondenzátu, dvířkový díl, sopouch 0°, přechod PPL-PM, rovný díl 0,955m, přestavitelné lůžko odstup 6-10cm, kónická hlavice							
PM 50 DN 180	**SAP**	**Kalkulace obsahuje díly:**	**obr.**	**cena / ks**	**ks**	**ks**	**ks**	**ks**
	114768	Kónická hlavice (*Kónická hlava/180/444/PM50/černá*)	11a	**2 118**	1	1	1	1
	111576	Přestavitelné lůžko odstup 6-10cm (*Lůžko přestavitelné 280/60-100/černá*)	7	**2 011**	1	2	2	2
	113764	Rovný díl 0,955m (*Rovný díl/180/1,0m/444/PM50/černá*)	6a	**3 651**	4	5	6	7
	113150	Přechod PPL-PM (*Přechod PPL-PM/180/444/PM50/černá-žáruvzdorná*)	5a	**2 398**	1	1	1	1
	118394	Sopouch 0° (*Sopouch 0°/180/444/PM50/černá*)	4a	**4 558**	1	1	1	1
	118435	Dvířkový díl (*Dvířkový díl/180/444/PM50/černá*)	3	**5 731**	1	1	1	1
	115131	Dno s odvodem kondenzátu (*Dno s odvodem/180/na desce/316/PM50/černá*)	1b	**4 132**	1	1	1	1
	120977	Patní konzole (*Konzole C 570/černá*)	2b	**3 638**	1	1	1	1

Poznámky:

- Použití „Patní konzole“ a „Lůžka“ určuje požadovaný odstup od stěny.
- Při odstupu od stěny více než 10cm se „Přestavitelné lůžko“ zamění za „Lůžko pevné“ a „Nástěnná konzole“.
  „Přechod PPL-PM“ lze nahradit „Ukončení se zděří“ případně „Ukončení s dlouhou zděří“.
- U „Rovných dílů“ jsou v nabídce i díly 0,455m, 0,205m, 0,155m případně „Nastavitelný díl 270-375“.
- „Kónická hlavice“ lze doplnit stříškou „Meidingerova hlava“ případně zaměnit za „Protidešťovou hlavici“. Při prostupu střechou se nabídka doplňuje dle sklonu o „Prostup střechou“ a „Protidešťovou manžetu“. Při prostupu střešní konstrukcí se nabídka může doplnit o „Krokvovou objímku“.
- Při prostupu zdí se nabídka může doplnit o „Rozetu“.

PRO PŘESNOU KALKULACI POUŽIJTE SCHIEDEL PROFI

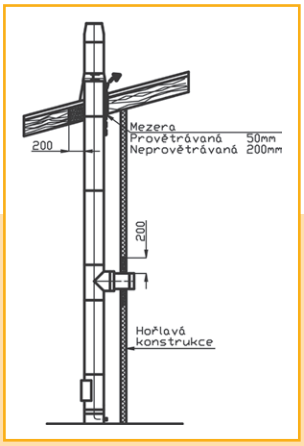

Pravidla při průchodu komínu hořlavými konstrukcemi

Při průchodu komínu konstrukcemi (např. stropy či střechami) by odstup od hořlavých částí měl být v případě provětrávaného prostupu min. 50 mm. V případě, že prostup není provětráván, ale je izolován izolačním materiálem, musí být odstup od hořlavých částí dodržen min. 200 mm.

Montáž na vodorovnou konstrukci

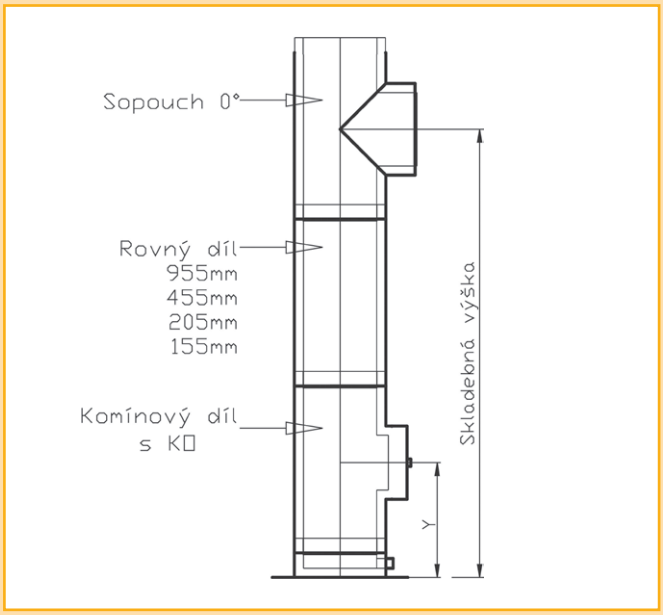

Montáž na svislou stěnu

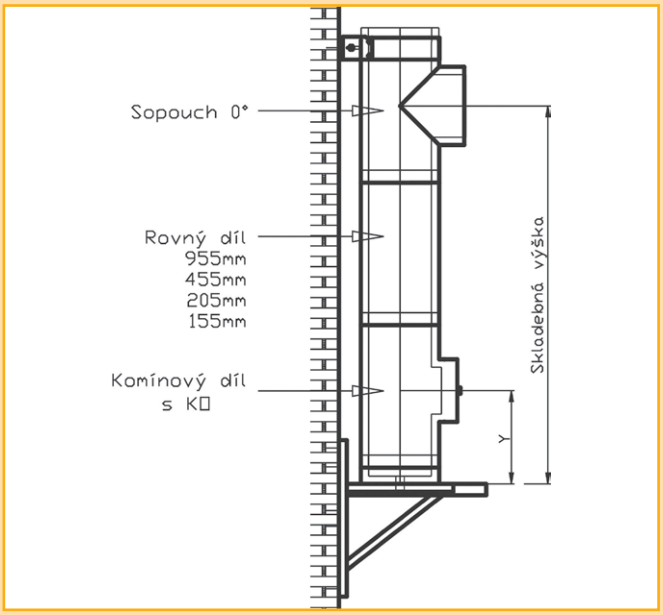

tloušťka izolace 25 (mm)	Výška připojení při montáži na vodorovnou konstrukci														
světlý ø (mm)	80	100	130	150	180	200	230	250	300	350	400	450	500	600	700
bez vložek (mezi PA a RA)	509	509	592	609	609	709	709	759	772	877	1085	1110	1135	1185	1235
vložka 205 mm (mezi PA a RA)	714	714	797	814	814	914	914	964	977	1082	1290	1315	1340	1390	1440
vložka 455 mm (mezi PA a RA)	964	964	1047	1064	1064	1164	1164	1214	1227	1332	1540	1565	1590	1640	1690
vložka 955 mm (mezi PA a RA)	1464	1464	1547	1564	1564	1664	1664	1714	1727	1832	2040	2065	2090	2140	2190
tloušťka izolace 25 (mm)	Výška připojení při montáži na svislou konstrukci														
světlý ø (mm)	80	100	130	150	180	200	230	250	300	350	400	450	500	600	700
bez vložek (mezi PA a RA)	511	511	594	611	611	711	711	761	774	879	1087	1112	1137	1187	1237
vložka 205 mm (mezi PA a RA)	716	716	799	816	816	916	916	966	979	1084	1292	1317	1342	1392	1442
vložka 455 mm (mezi PA a RA)	966	966	1049	1066	1066	1166	1166	1216	1229	1334	1542	1567	1592	1642	1692
vložka 955 mm (mezi PA a RA)	1466	1466	1549	1566	1566	1666	1666	1716	1729	1834	2042	2067	2092	2142	2192
tloušťka izolace 50 (mm)	Výška připojení při montáži na vodorovnou konstrukci														
světlý ø (mm)	130	150	180	200	250	300	350	400	450	500	600	700			
bez vložek (mezi PA a RA)	592	609	609	709	759	772	877	1085	1110	1135	1185	1235			
vložka 205 mm (mezi PA a RA)	797	814	814	914	964	977	1082	1290	1315	1340	1390	1440			
vložka 455 mm (mezi PA a RA)	1047	1064	1064	1164	1214	1227	1332	1540	1565	1590	1640	1690			
vložka 955 mm (mezi PA a RA)	1547	1564	1564	1664	1714	1727	1832	2040	2065	2090	2140	2190			
tloušťka izolace 50 (mm)	Výška připojení při montáži na svislou konstrukci														
světlý ø (mm)	130	150	180	200	250	300	350	400	450	500	600	700			
bez vložek (mezi PA a RA)	594	611	611	711	761	774	879	1087	1112	1137	1187	1237			
vložka 205 mm (mezi PA a RA)	799	816	816	916	966	979	1084	1292	1317	1342	1392	1442			
vložka 455 mm (mezi PA a RA)	1049	1066	1066	1166	1216	1229	1334	1542	1567	1592	1642	1692			
vložka 955 mm (mezi PA a RA)	1549	1566	1566	1666	1716	1729	1834	2042	2067	2092	2142	2192			

Doporučené použití

	KERAMICKÉ SYSTÉMY				
Typ spotřebiče druh paliva	SCHIEDEL ABSOLUT	SCHIEDEL UNI SMART	SCHIEDEL KOMBIGAS	SCHIEDEL UNI ADVANCED PLUS	SCHIEDEL STABIL
krbová kamna / krbová vložka	●	●	●	●	●
kotel dřevo	●		●	●	●
kotel uhlí	●		○	○	○
kotel plyn	●		●	●	
kotel pelety	●		○	○	
kondenzační kotel plyn	●		●		
spotřebič s nezávislým přívodem vzduchu (LAS, víceúčelová šachta)	●	●	●	●	
spotřebič s nezávislým přívodem vzduchu (koncentrické připojení)	●	●			
když nevím	●				
pro nízkoenergetické a pasivní domy a domy s rekuperací	●	●			
Vermis ZERO	●	●	●	●	●
W3G	●				
Nasákavost vložky 0,5%	●	●	●	●	
Přetlak					
Izostatická vložka	●	●	●	●	
Hrdlový spoj	●	●	●	●	
Vysokopřetlak					
BIM Knihovna prvků	●				
CAD Knihovna prvků	●		●	●	●

KERAMIKA

NEREZ

	VÍCEVRSTVÉ NEREZOVÉ KOMÍNOVÉ SYSTÉMY				
TYP SPOTŘEBIČE / DRUH PALIVA	SCHIEDEL ICS	SCHIEDEL PERMETER	SCHIEDEL PERMETER SMOOTH	SCHIEDEL PERMETER SMOOTH AIR	SCHIEDEL KERASTAR
krbová kamna /krbová vložka	●	●	●	●	●
kotel dřevo	●	●	●		●
kotel uhlí					●
kotel plyn	●	●	●		●
kotel pelety	○	○	○		●
kondenzační kotel plyn	●	●	●		●
spotřebič s nezávislým přívodem vzduchu (komínem)				●	
Pro montáž na fasádu	●	●	●	●	●
Vermis	●	●			
Přetlak	●*	●*	●*		
BIM Knihovna prvků	●	●	●	●	
CAD Knihovna prvků	●	●			

○ vhodný jen v případě suchého provozu bez kondenzace paliv (uhlí a pelety mají agresivní spaliny a komíny nemají parametr W3G)

* s těsněním

Doporučené výšky nadstřešní části

KOMÍNOVÁ HLAVA FINAL

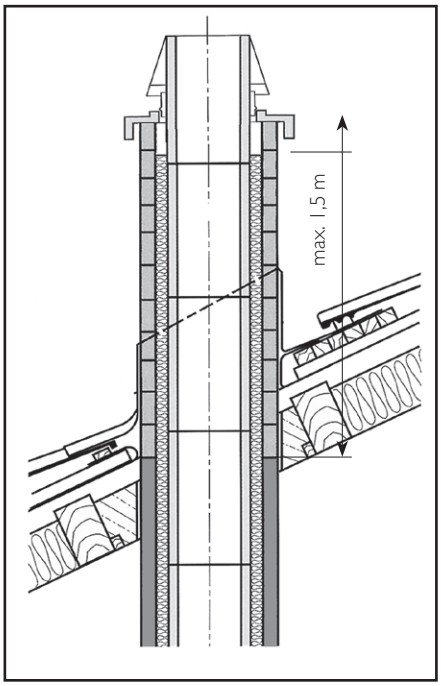

KOMÍNOVÝ PLÁŠŤ

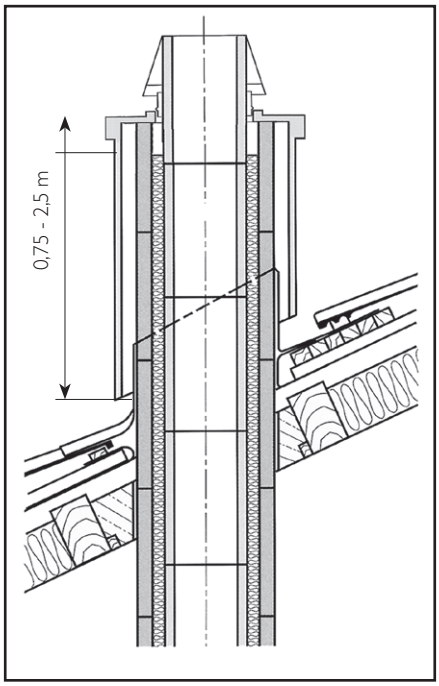

OBEZDÍVKA Z CIHEL

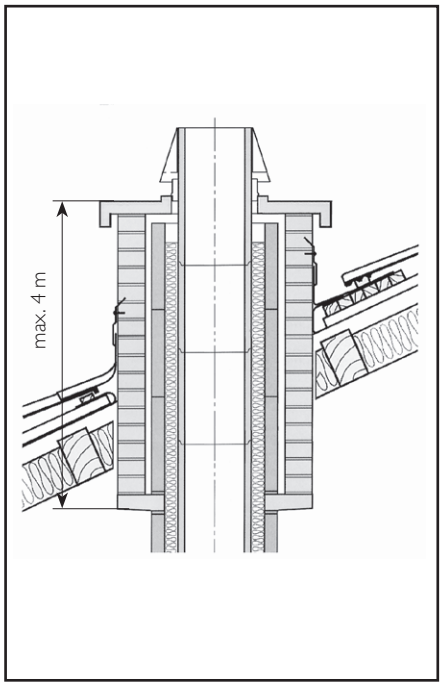

OBECNĚ PLATÍ:

Komín z prvků FINAL musí být staticky zajištěn dodávanou výztuží. Max. výška nadstřešní části z prvků FINAL je 1,5 m. Výšku nad 1,5 m je nutno posoudit statickým výpočtem (firma Schiedel neprovádí).

Praktický výtah z normy ČSN 734201:

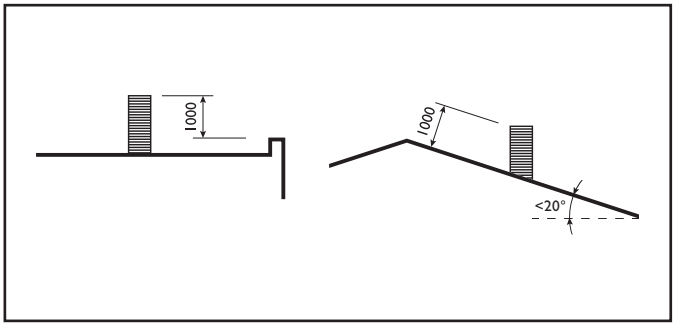

Výška komína nad plochou střechou

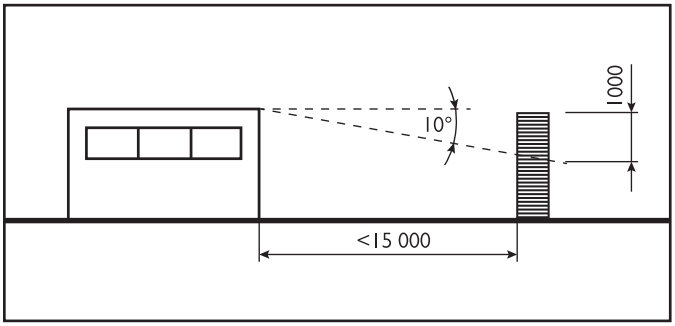

Výška komína u nástavby na ploché střeše

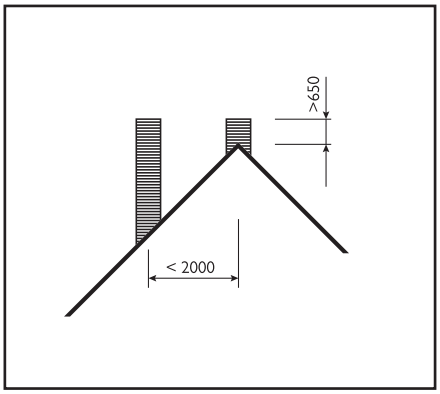

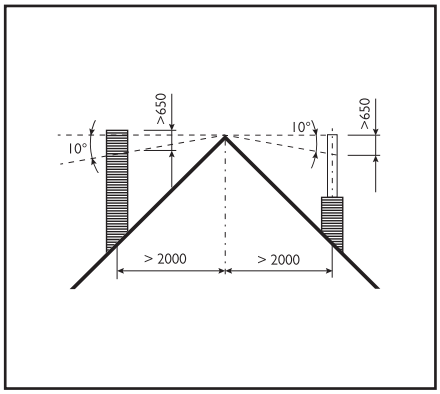

Způsob vyústění komínů nad šikmou střechou

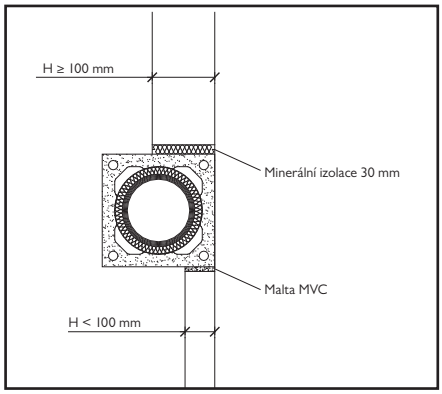

Dilatace u stěny

Detaily

ŠIKMÁ STŘECHA – KOMÍN SE ZATEPLENÍM + VERMIS ZERO

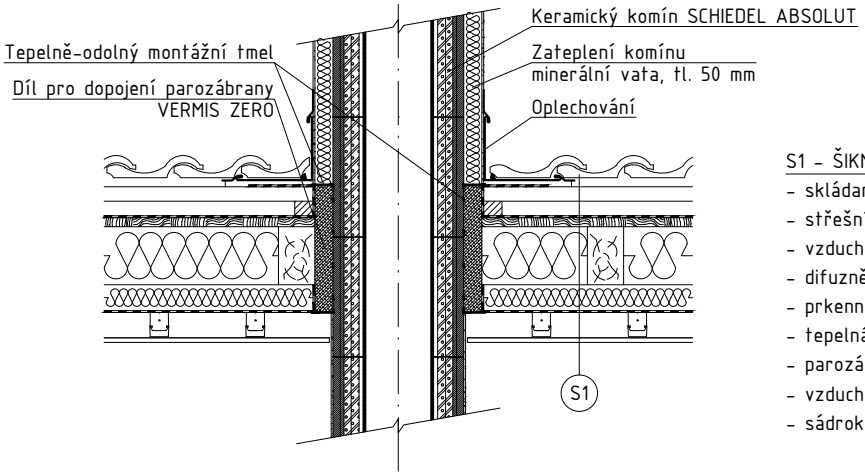

S1 – ŠIKMÁ STŘECHA
- skládaná střešní krytina
- střešní latě
- vzduchová mezera + kontralatě
- difuzně otevřená hydroizolační fólie
- prkenné bednění
- tepelná izolace z minerálních vláken + krokve
- parozábrana, fólie lehkého typu
- vzduchová mezera + rošt SDK podhledu
- sádrokarton

PLOCHÁ STŘECHA – KOMÍN SE ZATEPLENÍM + TĚSNÍCÍ SET

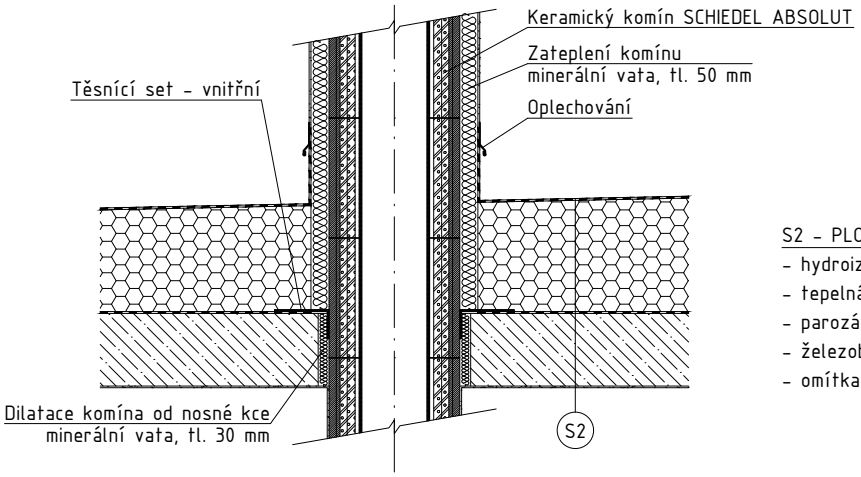

S2 – PLOCHÁ STŘECHA
- hydroizolace (fólie / asfaltový pás)
- tepelná izolace (minerální vata / polystyren)
- parozábrana (fólie / asfaltový pás)
- železobetonový strop
- omítka

ŠIKMÁ STŘECHA – NEREZOVÝ KOMÍN + VERMIS

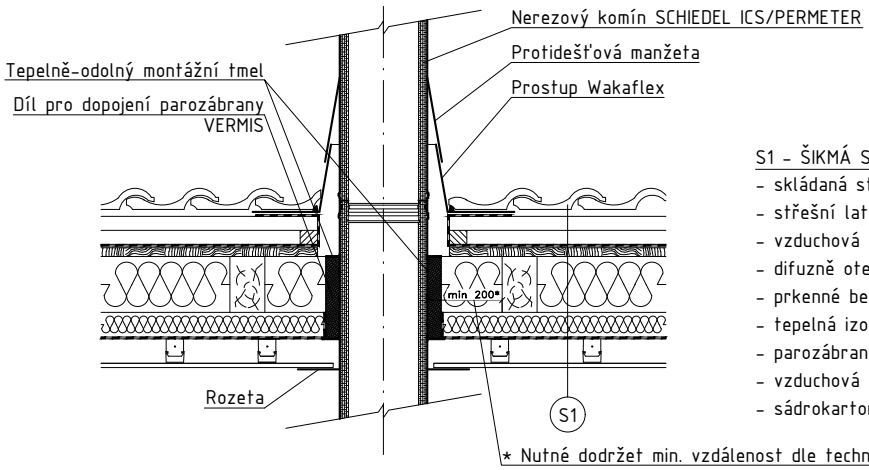

S1 – ŠIKMÁ STŘECHA
- skládaná střešní krytina
- střešní latě
- vzduchová mezera + kontralatě
- difuzně otevřená hydroizolační fólie
- prkenné bednění
- tepelná izolace z minerálních vláken + krokve
- parozábrana, fólie lehkého typu
- vzduchová mezera + rošt SDK podhledu
- sádrokarton

* Nutné dodržet min. vzdálenost dle technického listu výrobku

Další detaily naleznete na www.schiedel.cz

Přepravní podmínky Schiedel

PLATNÉ OD 1.3.2026

Doprava zdarma od 120 000,- Kč bez DPH (ceníková cena).

1. Zajištění přepravy balených kompletních komínových systémů ze **skladu dodavatele na sklad odběratele** bude za níže uvedených podmínek:

Sazby přepravného :

1 ks	jednoprůduchový komín	1 700,- Kč bez DPH
2 ks	jednoprůduchový komín	1 900,- Kč bez DPH
3 ks	jednoprůduchový komín	2 100,- Kč bez DPH
1 ks	dvouprůduchový komín	2 000,- Kč bez DPH
1 ks	kompletní nerezový komín	1 400,- Kč bez DPH
1 ks	komínový plášť z vláknitého betonu, nerezový nástavec, sada FINAL, SIRIUS	1 000,- Kč bez DPH
1 pal	nekompletní komín, komponenty	1 400,- Kč bez DPH
1 pal	příslušenství	1 000,- Kč bez DPH při objednání kompletního systémového komínu

2. Zajištění přepravy balených kompletních komínových systémů ze **skladu dodavatele na určené místo mimo sklad odběratele** bude za níže uvedených podmínek:

Sazby přepravného :

1 ks	jednoprůduchový komín	2 100,- Kč bez DPH
2 ks	jednoprůduchový komín	2 500,- Kč bez DPH
3 ks	jednoprůduchový komín	3 500,- Kč bez DPH
1 ks	dvouprůduchový komín	2 400,- Kč bez DPH
1 ks	kompletní nerezový komín	1 400,- Kč bez DPH
1 ks	komínový plášť z vláknitého betonu, nerezový nástavec, sada FINAL, SIRIUS	1 000,- Kč bez DPH
1 pal	nekompletní komín, komponenty	1 400,- Kč bez DPH

Odběratel uvede do objednávky v obou případech přesnou adresu dodání v podobě:

ULICE, Č.P.
PSČ, MĚSTO
KONTAKTNÍ OSOBA
TEL. ČÍSLO

Bez těchto údajů bohužel není možné objednávku zpracovat.

Dodavatel / dopravce si vyhrazuje právo nedodat komíny na místo dodání v těchto případech:

a) sjízdnost přístupových komunikací znemožnila bezpečný příjezd vozidla dopravce
b) podmínky místa dodání nebo jeho blízkého okolí znemožnily bezproblémové a rychlé složení
c) nebylo možné zajistit osobu oprávněnou k převzetí zboží dodavatele
d) nebylo možné věrohodně ověřit totožnost osoby oprávněnou k převzetí zboží dodavatele

V těchto případech budou komíny přepraveny na sklad dodavatele a náklady za marnou jízdu přeúčtovány odběrateli. Vícenáklady za marnou jízdu budou odběrateli účtovány i za zrušení potvrzení zákazky v termínu kratším než dva pracovní dny před termínem dodání.
Další případné vícenáklady budou přeúčtovány na vrub odběratele.

Dodavatel uvede do potvrzení prodejní zakázky termín dodání zboží na předem určené místo. **Odběratel tuto informaci předá kontaktní osobě.** Dodavatel se zavazuje zajistit odběrateli přepravu do 5-ti pracovních dnů od potvrzení/zaplacení prodejní zakázky.

Při dodávce produktů Schiedel na dohodnuté místo dopravními prostředky zprostředkovanými Prodávajícím, nelze zasílat prázdné palety zpět po dopravci na náklady Prodávajícího.

Případnou výměnu již odebraného zboží lze provést pouze po předchozím schválení příslušným obchodním zástupcem. V případě schválení je nutné zaslat na Zákaznický servis číslo dokladu, na kterém bylo zboží účtováno a zaslat novou objednávku. Po potvrzení vratky a objednávky Zákaznickým servisem / Expedicí je možné zboží vyměnit. Vrácené zboží musí být neporušené.

Zasílání drobného příslušenství přepravní službou WEDO

Abychom mohli rychleji reagovat na požadavky Vašich i našich zákazníků, **zasíláme vybrané příslušenství** přepravní společností WEDO.

Podmínky pro zasílání balíků ze společnosti Schiedel, s.r.o. přepravní službou WEDO

- Sortiment pro zasílání službou WEDO je označen v aktuálním ceníku značkou WEDO viz příklad:

Komínová stříška (pro desku s přesahem 8 a 15 cm, bez větrací šachty)	WEDO	WEDO	WEDO	WEDO	
SAP objednací znak ADV, SMT, ST	118375	118375	118440	118440	118635
Kč / ks					
vnější rozměr tvárnice	32/32	32/32	36/36	36/36	32/59
vnější rozměr stříšky	70/66	70/66	70/66	70/66	70/100
rozteč otvorů pro kotvení	25/25	25/25	29/29	29/29	25/52
hmotnost v kg	7.9	7.9	8.1	8.1	9.0

Ceník pro zasílání WEDO :

Cena 220,- Kč - 1 balík = 1 ks artiklu (SAP ID) označený v ceníku značkou WEDO, max. do celkové hmotnosti 10 kg

Cena 330,- Kč - 1 balík = 2 ks artiklů (SAP ID) označených v ceníku značkou WEDO, max. do celkové hmotnosti 10 kg

Cena 440,- Kč - 1 balík = 3 ks a více artiklů (SAP ID) označených v ceníku značkou WEDO, max. do celkové hmotnosti 10 kg

- Zasílání příslušenství bude prováděno pouze na adresu stavebnin.
- Požadavek na zaslání je zřetelně označen v objednávce.
- Termín dodání – do 3 pracovních dnů od potvrzené objednávky.
- Po potvrzení objednávky není možné objednávku měnit ani rušit.
- Po potvrzení objednávky není možné měnit adresu dodání.
- V případě nedoručení balíku na místo určení ani na druhý pokus, bude balík vrácen zpět na sklad a částka za zaslání bude přeúčtována objednateli.
- Všechny balíky budou přelepeny páskou Schiedel. Při jejím zjevném poškození, či zjevném poškození balíku, uveďte tuto skutečnost do přepravního listu přepravce. Doporučujeme pořídit fotodokumentaci poškození před rozbalením a ihned po rozbalení.
- Pokud odmítnete převzetí balíku z důvodu většího poškození, uveďte tuto skutečnost do přepravního listu přepravce.
- Při převzetí poškozeného balíku bez provedení zápisu o poškození zboží v přepravním listu, nebude na toto při reklamaci brán zřetel ze strany přepravce ani ze strany Schiedel.
- V případě požadavku na službu WEDO Vás upozorňujeme, že neposkytujeme potvrzené dodací listy.

Obraťte se na naše obchodní zástupce:

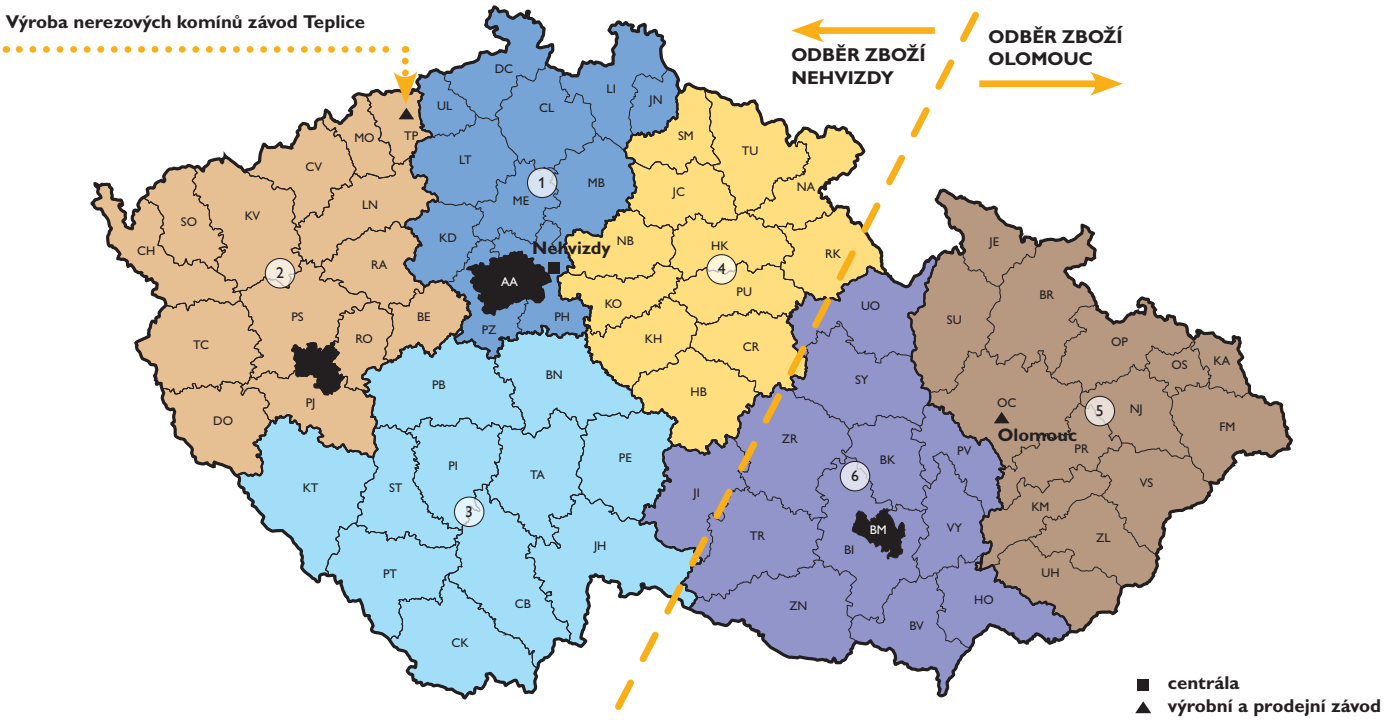

Schiedel, s.r.o. - hlavní správa Horoušanská 286 250 81 Nehvizdy	telefon (recepce)	326 999 011	
	web	www.schiedel.cz	
	Vedoucí zákaznického servisu	326 999 030	lucie.benesova@schiedel.com

Zákaznický servis Nehvizdy	326 999 042	326 999 077	objednavky.cz@schiedel.com poptavky.cz@schiedel.com
Závod Olomouc, U panelárny 8, 772 00 Olomouc 2			
Zákaznický servis Olomouc	585 311 470	585 313 302	

Výdejní doba			
Výdejní doba ve všech závodech		Pondělí - Čtvrtek	7.30 - 15.00
		Pátek	7.30 - 12.00
Obchodní zástupci			
1. AA, CL, DC, JN, KD, LI, LT, MB, ME, PH, PZ, UL	p. Jan Plašil	602 236 889	jan.plasil@schiedel.com
2. BE, CH, CV, DO, KV, LN, MO, RA, RO, PJ, PM, PS, SO, TC, TP	p. Robert Čech	602 419 710	robert.cech@schiedel.com
3. BN, CB, CK, JH, KT, PE, PI, PT, ST, JH, TA	p. Michal Orinčák	724 028 779	michal.orincak@schiedel.com
4. CR, HB, HK, JC, KH, KO, NA, NB, PU, RK, SM, TU	p. Martin Hruška	602 241 646	martin.hruska@schiedel.com
5. BR, FM, JE, KA, KM, NJ, OC, OP, OS, PR, SU, UH, VS, ZL	p. Radoslav Šír	602 506 093	radoslav.sir@schiedel.com
6. BK, BI, BM, BO, BV, HO, JI, PV, VY, SY, TR, UO, ZN, ZR	p. Karel Svojanovský	602 340 627	karel.svojanovsky@schiedel.com
PARAT, KINGFIRE PARAT - Morava	p. David Krumpholz	734 433 000	david.krumpholz@schiedel.com
PARAT, KINGFIRE PARAT - Čechy	p. Jan Šramota	602 117 297	jan.sramota@schiedel.com
Technické oddělení - keramické komíny	Ing. arch. Rostislav Matrka	326 999 052	rostislav.matrka@schiedel.com
Technické oddělení - nerezové komíny	p. Jan Kohout	326 999 051	jan.kohout@schiedel.com

Prodejní a dodací podmínky:
Ceny uvedené v ceníku platí pro odběr ze skladu Nehvizdy a Olomouc. Za Euro palety (ozn. 01) účtujeme při výkupu 300,- Kč, při prodeji 350,- Kč. Výměna palet je možná pouze do množství odebraných palet. Při vrácení palet je nutno předložit dodací list na odebrané palety. Palety mohou byt vráceny nejpozději do 6ti měsíců od odběru a to nepoškozené. Dále platí Všeobecné prodejní a dodací podmínky firmy Schiedel, s. r. o..

Sledujte nás na: